MWH 9-12L
12V 290W/10min

Szabványmegfelelőség

PN-EN 60896-21:2007
PN-EN 60896-22:2007
PN-EN 61056-1:2008
PN-EN 61056-2:2003(U)
PN-E-83016:1999

Az MW Power MWH sorozatú akkumulátorokat rövid áthidalási idejű UPS tartalék tápellátó rendszerekhez tervezték. A rövid kisütési időknél nyújtott nagyobb teljesítménynek köszönhetően kevesebb akkumulátor is elegendő, illetve a hagyományos akkumulátorokkal azonos térfogatból nagyobb teljesítmény nyerhető ki. Az alacsony belső ellenállás a szokásosnál nagyobb áramok leadását teszi lehetővé. Tervezett élettartam: 6-9 év 20-25 °C-on.



Specifikáció

Névleges feszültség		12V
Kapacitás (kb.)		9 Ah
Méretek	Hosszúság	151 mm
	Szélesség	65 mm
	Magasság	94 mm
	Teljes magasság	100 mm
Tömeg		2,75 kg

Jellemzők

Kisütési teljesítmény idő szerint	10min	290W
	15min	216W
	30min	120W
Belső ellenállás	feltöltött akk.	16 mΩ
Kapacitás	20 °C-on	100%
	0 °C-on	85%
	-15 °C-on	65%
Önkisülés	3 hónap	91%
	6 hónap	82%
	12 hónap	64%
Csatlakozó	Fast-on 250 (T2)	
Töltés	13,50-13,80V	13,50-13,80V
	14,40-15,00V	14,40-15,00V
Max. töltőáram	2,7 A	
Max. kisütőáram	135 A (5 sek.)	

Üzemi hőmérsékletek:
Kisütés: -20 °C ÷ 50 °C
Töltés: -20 °C ÷ 50 °C
Tárolás: -20 °C ÷ 50 °C

Méretek

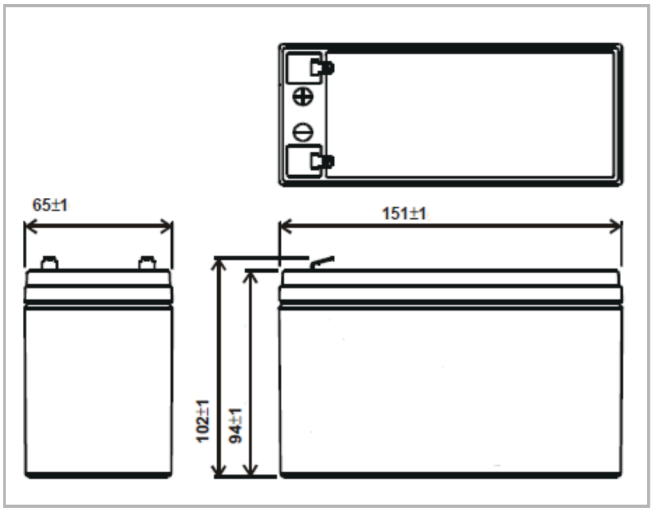

Kisütési karakterisztika 25 °C-on

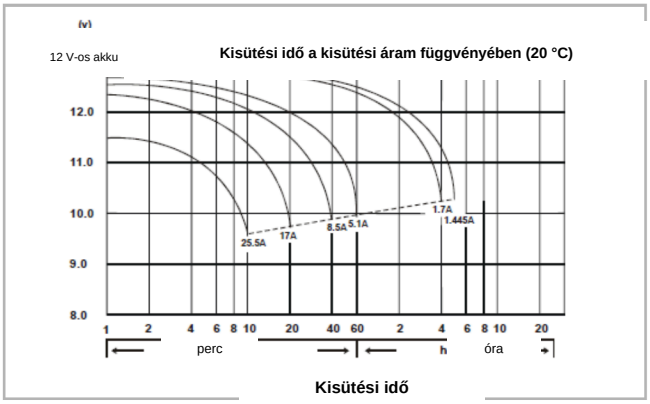

Csatlakozó

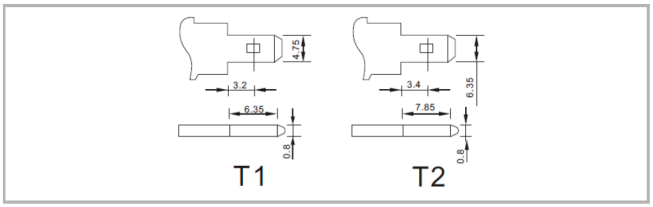

Kisütési teljesítmény (W) különböző végfeszültségeknél, 25 °C-on (77 °F)

Idő \ Végfeszültség		11.10V	10.80V	10.50V	10.20V	9.90V	9.60V
5	min	342	365	392	411	431	452
10	min	219	234	252	264	277	290
15	min	168	176	185	194	203	216
30	min	96.0	101	106	111	116	121
60	min	59.8	61.8	63.2	63.9	64.5	64.5
120	min	31.5	32.6	33.3	33.7	34.0	34.0
180	min	25.4	26.2	26.8	27.1	27.4	27.4
240	min	20.4	21.1	21.5	21.8	22.0	22.0
300	min	17.3	17.9	18.3	18.5	18.7	18.7
600	min	9.70	10.1	10.3	10.4	10.5	10.5
1200	min	5.12	5.29	5.41	5.47	5.53	5.53

Kisütési áramerősség (A) különböző végfeszültségeknél, 25 °C-on (77 °F)

Idő \ Végfeszültség		11.10V	10.80V	10.50V	10.20V	9.90V	9.60V
5	min	30.5	32.6	35.0	36.7	38.5	40.3
10	min	19.1	20.4	21.9	22.9	24.1	25.2
15	min	14.3	14.9	15.8	16.5	17.3	18.0
30	min	8.09	8.45	8.93	9.35	9.77	10.19
60	min	5.00	5.17	5.29	5.34	5.40	5.40
120	min	2.63	2.72	2.78	2.81	2.83	2.83
180	min	2.11	2.18	2.23	2.25	2.27	2.27
240	min	1.69	1.74	1.78	1.80	1.82	1.82
300	min	1.43	1.48	1.51	1.53	1.55	1.55
600	min	0.80	0.83	0.85	0.86	0.86	0.86
1200	min	0.42	0.44	0.45	0.45	0.45	0.45