MW 3,4-12

Az MW Power MW sorozatú akkumulátorai VRLA (AGM) technológiával készülnek, és mind szünetmentes táplálási rendszerekben, mind ciklikus üzemet igénylő alkalmazásokban használhatók.

A sorozat ajánlott felhasználási területei: tartalék tápellátás UPS-ekben és automatizálási rendszerekben, energiaforrás hordozható eszközökhöz, valamint motorok és más berendezések ciklikus üzemű táplálása.

50%-os kisütési mélység mellett több mint 600 ciklusra méretezve.
Tervezett élettartam az Eurobat szerint: 6-9 év 20-25°C-on.



Műszaki adatok		
Névleges feszültség		12V
Névleges kapacitás		3,4 Ah
Méretek	Hosszúság	134 mm
	Szélesség	67 mm
	Magasság	59,5 mm
	Teljes magasság	65,5 mm
Tömeg		1,3 kg

Méretek mm-ben (hüvelykben)

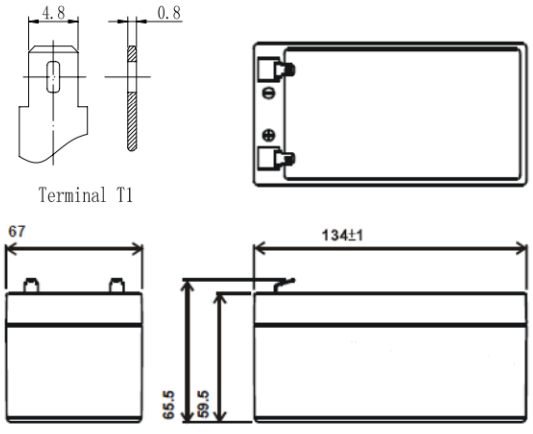

Jellemzők		
Kapacitás 25°C-on és 10,2 V-os lekapcsolási feszültségnél	20h	3,4 Ah
	10h	3,0 Ah
	5h	2,8 Ah
Belső ellenállás	Feltöltött akkumulátor	45 mΩ
Kapacitás	20°C-on	100%
	0°C-on	85%
	-15°C-on	65%
Önkisülés	3 hónap	92%
	6 hónap	85%
	12 hónap	64%
Sarutípus / Ház	Fast-on 187(T1) / ABS UL94-HB	
Töltés	Pufferüzem	13,5-13,8 V
	Ciklikus	14,4-15,0 V
Max. töltőáram	0,9 A	
Max. kisütőáram	45A / 5s	
Üzemi hőmérsékletek	Kisütés	-20°C—50°C
	Töltés	-20°C—50°C
	Tárolás	-20°C—50°C

MW 3,4-12

Állandó teljesítményű kisütési karakterisztika (W, 25°C)						
Feszültség	11,1 V	10,8 V	10,5 V	10,2 V	9,9 V	9,6 V
10 min	68,4	74,4	79,8	84	88,2	90
15 min	51,8	57,7	60,6	63,6	67,2	69
30 min	30,2	33,1	34,9	37,1	38,6	39,2
60 min	17,3	19,2	20,6	21,8	22,7	23,3
120 min	10,2	11,1	11,9	12,7	13,5	14,1
180 min	7,6	8,8	9,4	9,8	10,2	10,6
240 min	5,9	6,5	7	7,3	7,6	8
300 min	5	5,6	5,9	6,2	6,4	6,6
600 min	3,4	3,5	3,5	3,6	3,7	3,8
1200 min	1,8	1,85	1,9	1,92	1,94	1,98

Állandó áramú kisütési karakterisztika (A, 25°C)						
Feszültség	11,1 V	10,8 V	10,5 V	10,2 V	9,9 V	9,6 V
10 min	5,87	6,52	7,07	7,46	7,79	8,08
15 min	4,5	5,03	5,37	5,71	6,02	6,23
30 min	2,56	2,87	3,03	3,1	3,14	3,17
60 min	1,54	1,72	1,81	1,88	1,94	1,99
120 min	0,95	0,99	1,04	1,08	1,12	1,15
180 min	0,68	0,72	0,76	0,79	0,82	0,86
240 min	0,56	0,58	0,60	0,62	0,64	0,66
300 min	0,47	0,49	0,51	0,53	0,54	0,55
600 min	0,28	0,29	0,30	0,30	0,31	0,31
1200 min	0,15	0,15	0,16	0,16	0,16	0,17

MW 3,4-12

Kisütési karakterisztika

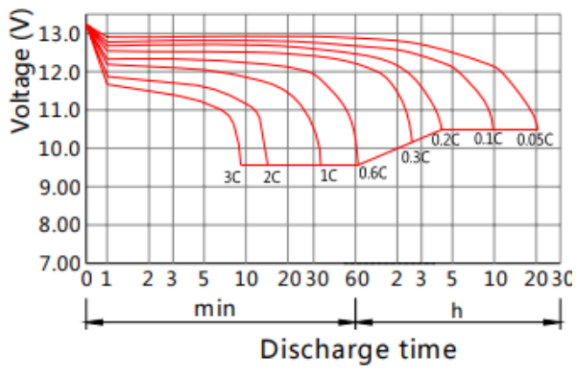

A hőmérséklet hatása a kapacitásra

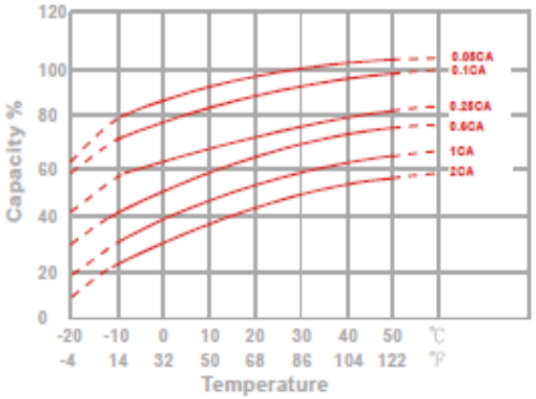

Tárolás alatti kapacitásvesztés

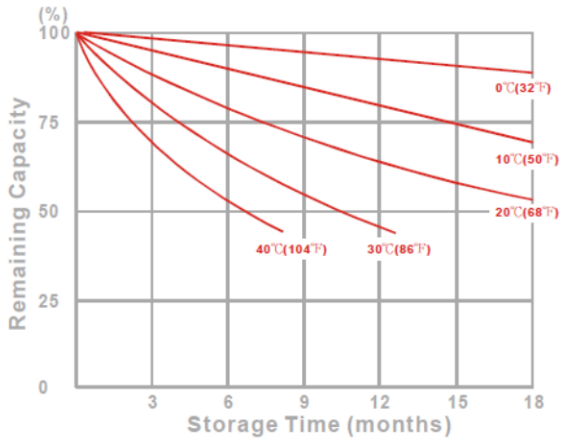

Akkumulátor-élettartam pufferüzemben

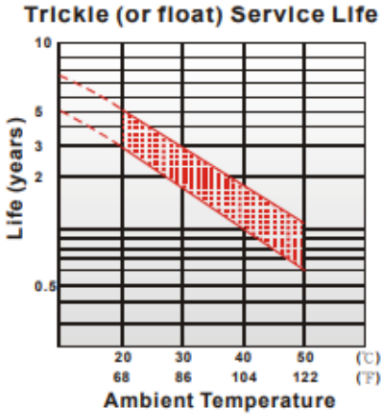

Akkumulátor-élettartam ciklikus üzemben

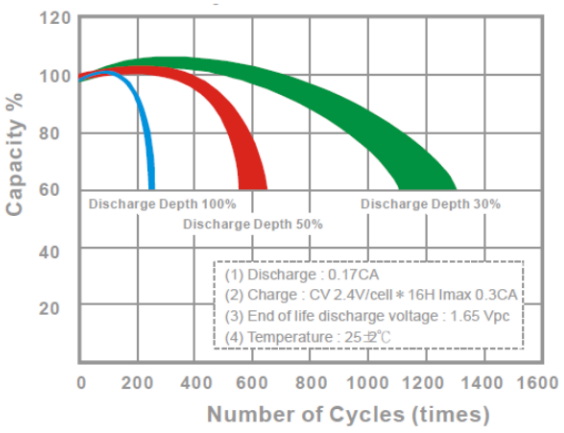

Szabványoknak való megfelelés:
PN-EN IEC 62485-2:2018 /
PN-EN 60896-21:2007 /
PN-EN 60896-22:2007 /
PN-EN 61056-1:2013-05 /
PN-EN 61056-2:2013-05 /
PN-E-83016:1999
valamint az Európai Parlament és a Tanács (EU) 2023/1542 rendelete

KERESKEDELMI IRODA:
03-310 WARSZAWA
UL. STANIEWICKA 14

TEL. 22 674 75 21
E-MAIL:
HANDEL@MPLENERGY.PL