MWP 100-12h

Az MW Power MWP sorozatú akkumulátorok VRLA (AGM) technológiával készülnek, és az alábbi felhasználási területekre alkalmasak:
- UPS szünetmentes tápegységekben és automatizálási rendszerekben.
- Hordozható készülékek energiaforrásaként.
- Motorok és más berendezések ciklikus üzemben történő táplálására.

50%-os kisütésnél akár 600 üzemi ciklus.
- Tervezett élettartamuk az Eurobat szerint 20-25°C-on meghaladja a 12 évet.



Specifikáció		
Névleges feszültség		12V
Névleges kapacitás		110 Ah
Méretek	Hosszúság	338 mm
	Szélesség	170 mm
	Magasság	212 mm
	Teljes magasság	217 mm
Tömeg		32,0 kg

Méretek mm-ben (hüvelykben)

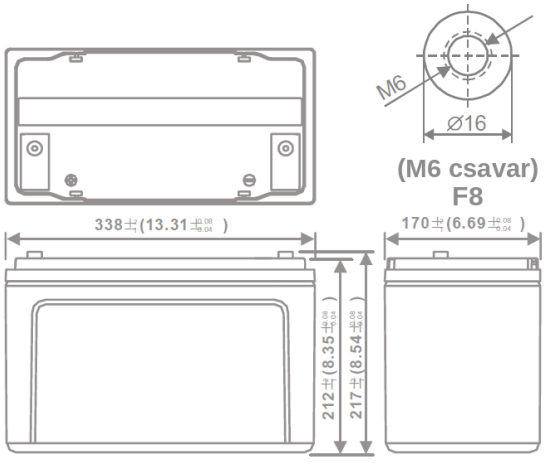

Ajánlott / maximális M6 meghúzási nyomaték: 7Nm/9Nm

Jellemzők		
Kapacitás 25°C-on 10,2 V-os lekapcsolási feszültségig	20h	110 Ah
	10h	110 Ah
	5h	93 Ah
Belső ellenállás	Feltöltött akkumulátor	4 mΩ
Kapacitás	20°C-on	100%
	0°C-on	85%
	-15°C-on	65%
Önkisülés	3 hónap	94%
	6 hónap	85%
	12 hónap	65%
Csatlakozó / ház	M6 / ABS UL94-HB	
Töltés	Pufferüzem	13,5-13,8 V
	Ciklikus üzem	14,4-15,0 V
Max. töltőáram	31,5 A	
Max. kisütőáram	1150A / 5s	
Üzemi hőmérsékletek	Kisütés	-20°C—50°C
	Töltés	-20°C—50°C
	Tárolás	-20°C—50°C

MWP 100-12h

Állandó teljesítményű kisütési karakterisztika (Watt, 25°C)						
Feszültség	**11,1 V**	**10,8 V**	**10,5 V**	**10,2 V**	**9,9 V**	**9,6 V**
5 min	2591	3185	3413	3514	3616	3726
10 min	2180	2284	2432	2560	2650	2774
15 min	2016	2184	2280	2400	2424	2496
30 min	1254	1305	1356	1373	1402	1413
60 min	766	766	772	783	788	793
120 min	454	470	479	485	493	497
180 min	340	349	354	357	363	367
240 min	250	277	282	287	292	295
300 min	225	235	240	243	245	249
600 min	139	141	144	145	146	148
1200 min	72	74	75	76	76	77

Állandó áramú kisütési karakterisztika (A, 25°C)						
Feszültség	**11,1 V**	**10,8 V**	**10,5 V**	**10,2 V**	**9,9 V**	**9,6 V**
5 min	274	312	343	353	365	382
10 min	209	224	237	249	258	268
15 min	165	172	184	188	195	206
30 min	108	114	116	118	122	126
60 min	51,4	57,1	61,2	62,1	63,6	65,5
120 min	28,2	31,4	34,5	35,3	36,2	37,4
180 min	23,1	24,9	26,4	26,9	27,5	28,3
240 min	18,4	19,7	20,6	20,9	21,3	21,8
300 min	16,5	17,4	17,9	18,1	18,3	18,6
600 min	10,4	10,6	10,8	10,9	11,1	11,3
1200 min	5,25	5,42	5,54	5,59	5,65	5,73

MWP 100-12h

Kisütési karakterisztika

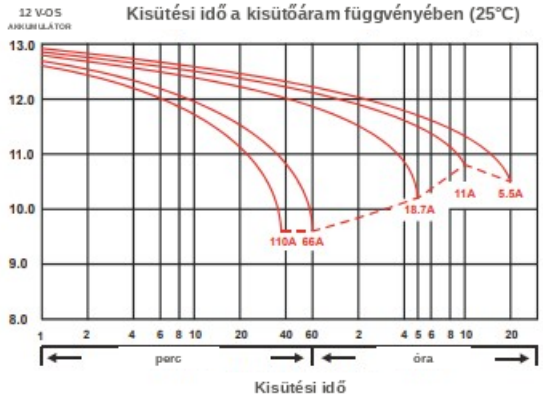

A hőmérséklet hatása a kapacitásra

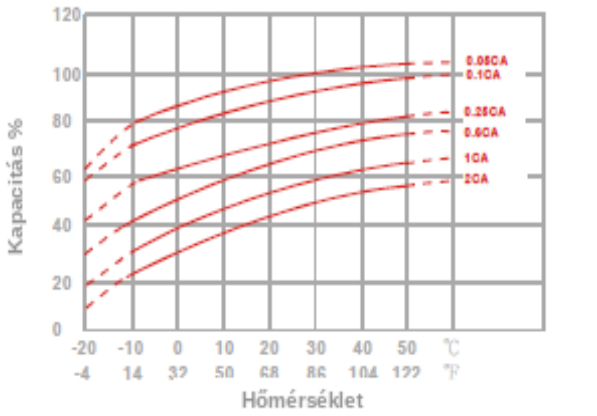

Kapacitásvesztés tárolás közben

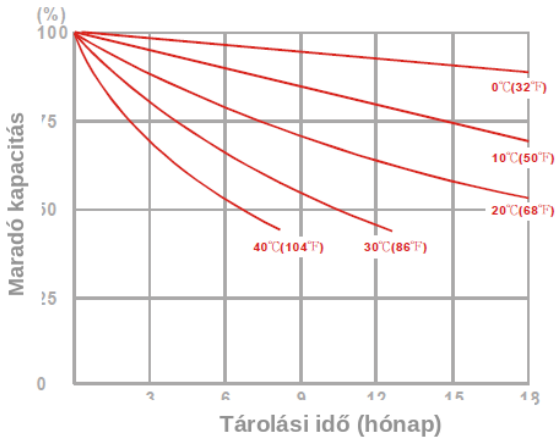

Akkumulátor-élettartam pufferüzemben

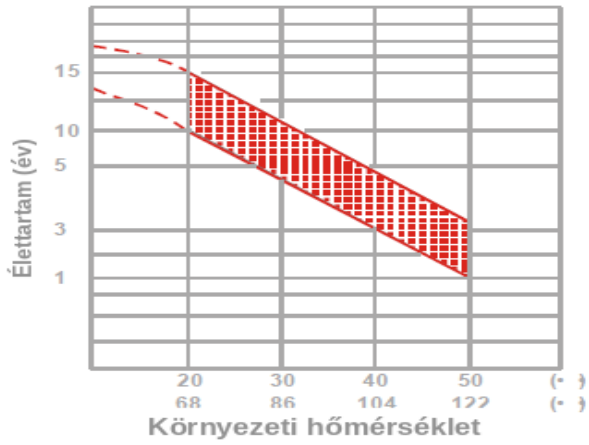

Akkumulátor-élettartam ciklikus üzemben

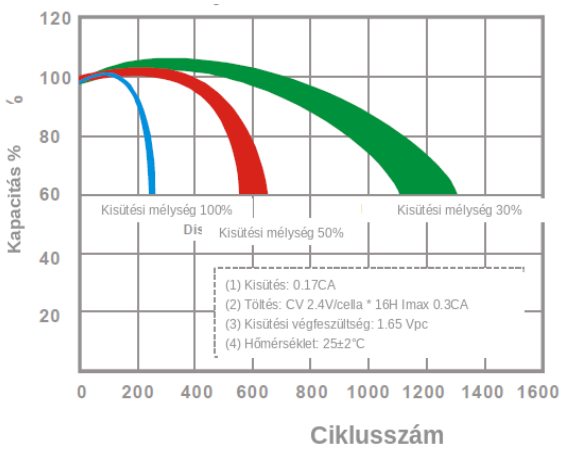

Megfelelés az alábbi szabványoknak:
PN-EN IEC 62485-2:2018 /
PN-EN 60896-21:2007 /
PN-EN 60896-22:2007 /
PN-EN 61056-1:2013-05 /
PN-EN 61056-2:2013-05 /
PN-E-83016:1999
valamint az Európai Parlament és a Tanács (EU) 2023/1542 rendeletének

ÉRTÉKESÍTÉSI IRODA: TEL. 22 674 75 21
03-310 WARSZAWA E-MAIL:
UL. STANIEWICKA 14 HANDEL@MPLENERGY.PL