MW 3,4-6

Az MW Power MW sorozatú akkumulátorai VRLA (AGM) technológiával készülnek, és vészhelyzeti tápellátó rendszerekben, valamint ciklikus üzemű alkalmazásokban használhatók.
Ajánlott felhasználási területek:
- tartalék tápellátás UPS rendszerekben és automatizálási rendszerekben;
- energiaforrás hordozható készülékekhez;
- motorok és egyéb berendezések táplálása ciklikus üzemben.
50%-os kisütési mélység mellett több mint 600 ciklus érhető el.
Tervezett élettartam az Eurobat szerint: 6-9 év 20-25 °C-on.



MŰSZAKI ADATOK

Névleges feszültség		6V
Névleges kapacitás		3,4 Ah
Méretek	Hosszúság	134 mm
	Szélesség	34 mm
	Magasság	59 mm
	Teljes magasság	65 mm
Tömeg		0,7 kg

Méretek mm (hüvelyk)

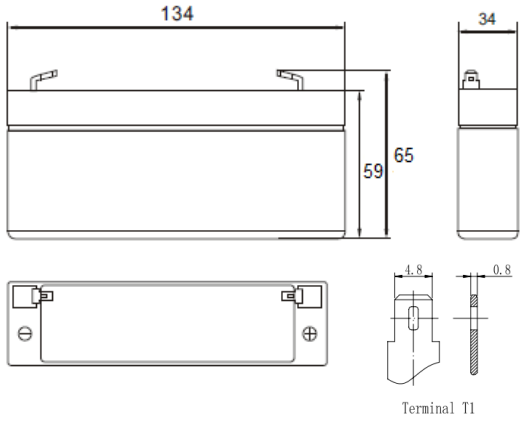

JELLEMZŐK

Kapacitás 25 °C-on, 10,2 V lekapcsolási feszültségnél	20h	3,4 Ah
	10h	3,1 Ah
	5h	2,9 Ah
Belső ellenállás	Feltöltött akkumulátor	24 mΩ
Kapacitás	20 °C-on	100%
	0 °C-on	85%
	-15 °C-on	65%
Önkisülés	3 hónap	92%
	6 hónap	85%
	12 hónap	64%
Csatlakozó / Ház	Fast-on 187(T1) / ABS UL94-HB	
Töltés	Pufferüzem	6,75-6,90 V
	Ciklikus üzem	7,20-7,50 V
Max. töltőáram	1,02 A	
Max. kisütőáram	35A / 5s	
Üzemi hőmérséklet	Kisütés	-20°C—50°C
	Töltés	-20°C—50°C
	Tárolás	-20°C—50°C

MW 3,4-6

Kisütési karakterisztika

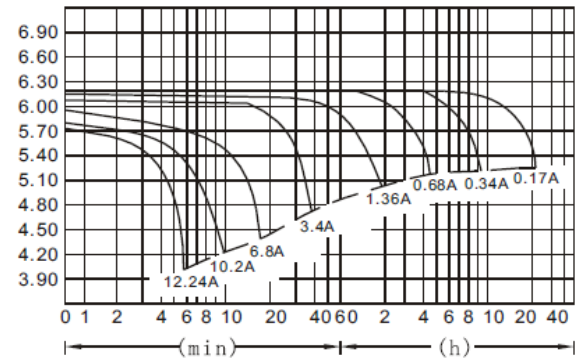

A hőmérséklet hatása a kapacitásra

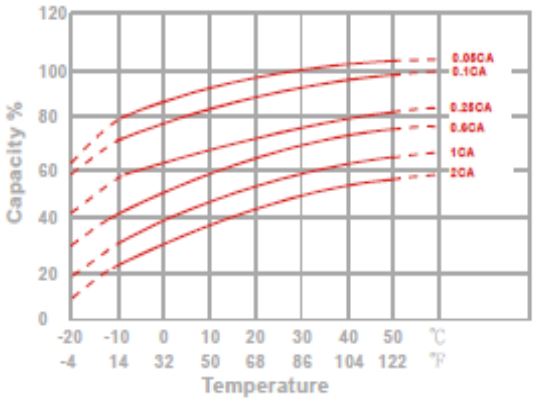

Kapacitásvesztés tárolás közben

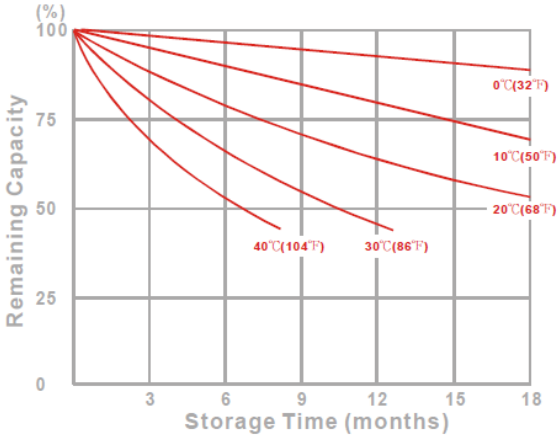

Akkumulátor-élettartam pufferüzemben

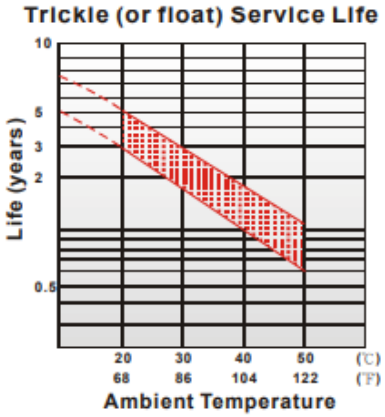

Akkumulátor-élettartam ciklikus üzemben

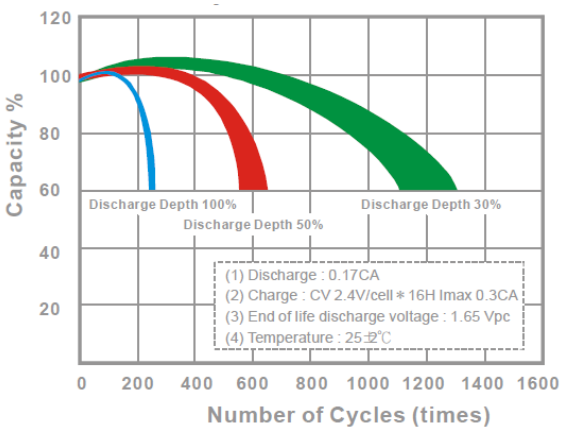

Megfelelőség a szabványoknak:
PN-EN IEC 62485-2:2018
PN-EN 60896-21:2007
PN-EN 60896-22:2007
PN-EN 61056-1:2013-05
PN-EN 61056-2:2013-05
PN-E-83016:1999

valamint az Európai Parlament és a Tanács (EU) 2023/1542 rendeletének.

KERESKEDELMI IRODA:
03-310 WARSZAWA
UL. STANIEWICKA 14

TEL. 22 674 75 21
E-MAIL:
HANDEL@MPLENERGY.PL