MWS 7,2-12
12V 7,2Ah

Megfelelőségi szabványok

PN-EN 60896-21:2007
PN-EN 60896-22:2007
PN-EN 61056-1:2008
PN-EN 61056-2:2003(U)
PN-E-83016:1999

Az MW Power MW-S sorozatú akkumulátorait elsősorban vezérlőpanelek és tartalék tápellátó rendszerek számára tervezték. Kedvező ár-érték arányuknak köszönhetően az MW-S akkumulátorok számos felhasználó elismerését elnyerték. A típus hordozható eszközök energiaforrásaként is alkalmazható.
Tervezett élettartam: 3-5 év 20-25 °C-on.



Műszaki adatok

Névleges feszültség		12 V
Névleges kapacitás		7,2 Ah
Méretek	Hosszúság	151 mm
	Szélesség	65 mm
	Magasság	94 mm
	Teljes magasság	100 mm
Tömeg		2,0 kg

Méretek

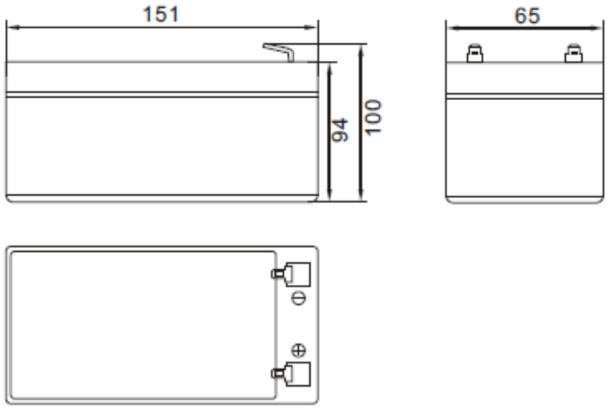

Jellemzők

Kapacitás 25 °C-on, 10,5 V végfeszültségig	20 óra	7,2 Ah
	10 óra	6,4 Ah
	5 óra	5,9 Ah
Belső ellenállás	feltöltött akkumulátor	36 mΩ
Kapacitás	20 °C-on	100%
	0 °C-on	85%
	-15 °C-on	65%
Önkisülés	3 hónap	91%
	6 hónap	82%
	12 hónap	64%
Saru	Fast-on 187 (T1)	
Töltés	Fenntartó üzem	13,50-13,80 V
	Ciklikus üzem	14,40-15,00 V
Max. töltőáram	2,0 A	
Max. kisütőáram	80 A	

Üzemi hőmérsékletek:
Kisütés: -20 °C ÷ 50 °C
Töltés: -20 °C ÷ 50 °C
Tárolás: -20 °C ÷ 50 °C

Kisütési karakterisztika 25 °C-on

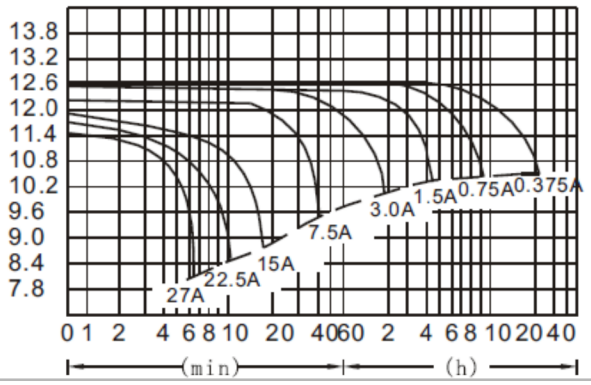

Saru

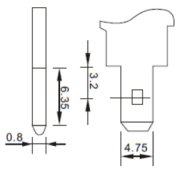

ÉRTÉKESÍTÉSI IRODA: VARSÓ, STANIEWICKA U. 14. TEL.: 32 44 00 960 FAX: 32 44 00 873 E-MAIL: HANDEL@MPLENERGY.PL