MW 1,3-6

Az MW Power MW sorozatú akkumulátorai VRLA (AGM) technológiával készülnek, és vészhelyzeti tápellátó rendszerekben, valamint ciklikus üzemű alkalmazásokban használhatók.
Ajánlott felhasználási területek:
- tartalék tápellátás UPS rendszerekben és automatizálási rendszerekben;
- energiaforrás hordozható készülékekhez;
- motorok és egyéb berendezések táplálása ciklikus üzemben.
50%-os kisütési mélység mellett több mint 600 ciklus érhető el.
Tervezett élettartam az Eurobat szerint: 6-9 év 20-25 °C-on.



MŰSZAKI ADATOK

Névleges feszültség		**6V**
Névleges kapacitás		**1,3 Ah**
Méretek	**Hosszúság**	**97 mm**
	Szélesség	**25 mm**
	Magasság	**52 mm**
	Teljes magasság	**57 mm**
Tömeg		**0,3 kg**

Méretek mm (hüvelyk)

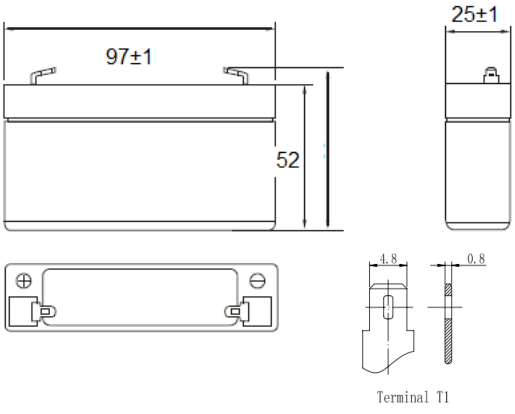

JELLEMZŐK

Kapacitás 25 °C-on, 10,2 V lekapcsolási feszültségnél	**20h**	**1,3 Ah**
	10h	**1,2 Ah**
	5h	**1,1 Ah**
Belső ellenállás	**Feltöltött akkumulátor**	**38 mΩ**
Kapacitás	**20 °C-on**	**100%**
	0 °C-on	**85%**
	-15 °C-on	**65%**
Önkisülés	**3 hónap**	**92%**
	6 hónap	**85%**
	12 hónap	**64%**
Csatlakozó / Ház	**Fast-on 187(T1) / ABS UL94-HB**	
Töltés	**Pufferüzem**	**6,75-6,90 V**
	Ciklikus üzem	**7,20-7,50 V**
Max. töltőáram	**0,39 A**	
Max. kisütőáram	**18A / 5s**	
Üzemi hőmérséklet	**Kisütés**	**-20°C—50°C**
	Töltés	**-20°C—50°C**
	Tárolás	**-20°C—50°C**

MW 1,3-6

Kisütési karakterisztika

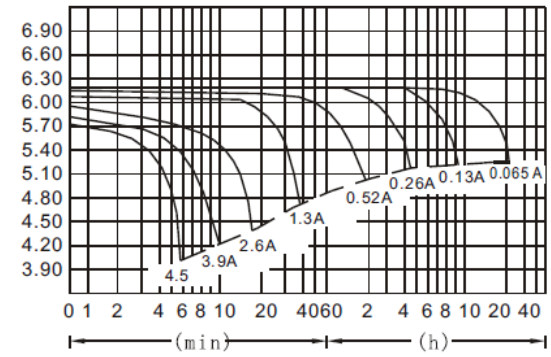

A hőmérséklet hatása a kapacitásra

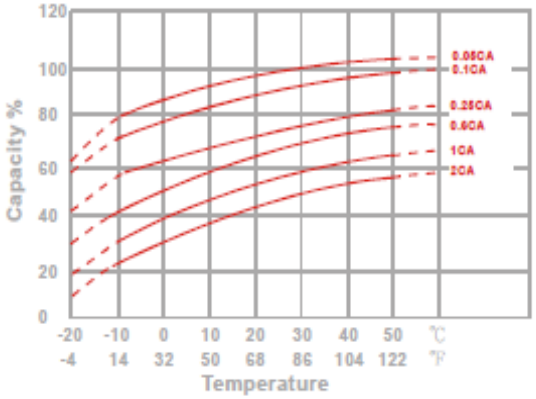

Kapacitásvesztés tárolás közben

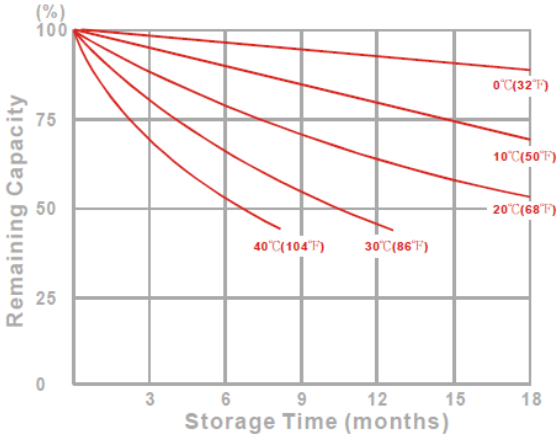

Akkumulátor-élettartam pufferüzemben

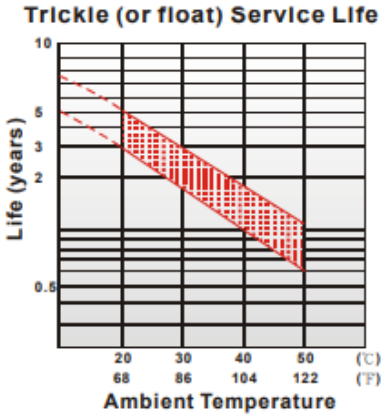

Akkumulátor-élettartam ciklikus üzemben

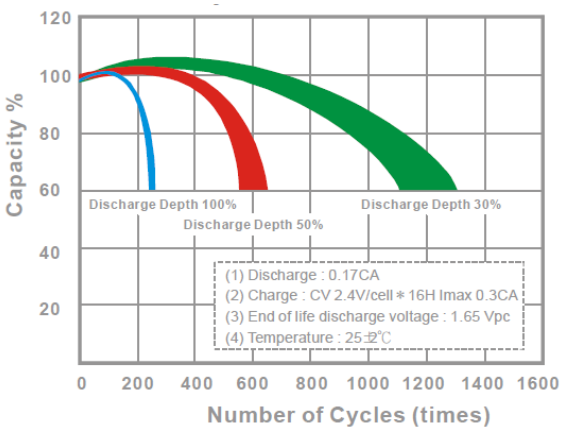

Megfelelőség a szabványoknak:
PN-EN IEC 62485-2:2018
PN-EN 60896-21:2007
PN-EN 60896-22:2007
PN-EN 61056-1:2013-05
PN-EN 61056-2:2013-05
PN-E-83016:1999

valamint az Európai Parlament és a Tanács (EU) 2023/1542 rendeletének.

KERESKEDELMI IRODA:
03-310 WARSZAWA
UL. STANIEWICKA 14

TEL. 22 674 75 21
E-MAIL:
HANDEL@MPLENERGY.PL