MWP 230-12

Az MW Power MWP sorozatú akkumulátorok VRLA (AGM) technológiával készülnek, és az alábbi felhasználási területekre alkalmasak:
- UPS szünetmentes tápegységekben és automatizálási rendszerekben.
- Hordozható készülékek energiaforrásaként.
- Motorok és más berendezések ciklikus üzemben történő táplálására.

50%-os kisütésnél akár 600 üzemi ciklus.
- Tervezett élettartamuk az Eurobat szerint 20-25°C-on meghaladja a 12 évet.



Specifikáció		
Névleges feszültség		12V
Névleges kapacitás		230 Ah
Méretek	Hosszúság	522 mm
	Szélesség	238 mm
	Magasság	219 mm
	Teljes magasság	224 mm
Tömeg		73,2 kg

Méretek mm-ben (hüvelykben)

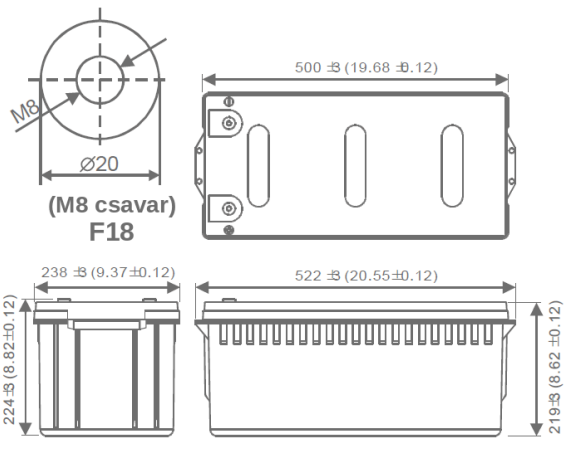

Ajánlott / maximális M8 meghúzási nyomaték: 12Nm/18Nm

Jellemzők		
Kapacitás 25°C-on 10,2 V-os lekapcsolási feszültségig	20h	240 Ah
	10h	230 Ah
	5h	202 Ah
Belső ellenállás	Feltöltött akkumulátor	2,5 mΩ
Kapacitás	20°C-on	100%
	0°C-on	85%
	-15°C-on	65%
Önkisülés	3 hónap	94%
	6 hónap	85%
	12 hónap	65%
Csatlakozó / ház	M8 / ABS UL94-HB	
Töltés	Pufferüzem	13,5-13,8 V
	Ciklikus üzem	14,4-15,0 V
Max. töltőáram	69 A	
Max. kisütőáram	1840A / 5s	
Üzemi hőmérsékletek	Kisütés	-20°C—50°C
	Töltés	-20°C—50°C
	Tárolás	-20°C—50°C

MWP 230-12

Állandó teljesítményű kisütési karakterisztika (Watt, 25°C)						
Feszültség	**11,1 V**	**10,8 V**	**10,5 V**	**10,2 V**	**9,9 V**	**9,6 V**
5 min	6622	6178	6520	6898	7126	7330
10 min	4566	4942	5246	5356	5468	5691
15 min	3762	4032	4269	4482	4686	4866
30 min	2711	2895	3059	3129	3204	3298
60 min	1537	1664	1781	1832	1896	1963
120 min	1022	1060	1091	1103	1117	1142
180 min	748	771	789	795	802	813
240 min	582	601	617	622	628	637
300 min	496	509	520	523	527	533
600 min	269	278	285	287	290	294
1200 min	146	150	153	154	155	157

Állandó áramú kisütési karakterisztika (A, 25°C)						
Feszültség	**11,1 V**	**10,8 V**	**10,5 V**	**10,2 V**	**9,9 V**	**9,6 V**
5 min	518	566	598	633	655	673
10 min	391	431	462	473	487	511
15 min	341	368	392	401	412	426
30 min	252	271	285	290	296	305
60 min	137	148	155	158	162	168
120 min	81,5	86,2	89,6	91,1	92,8	95,1
180 min	58,6	61,3	63,7	64,4	65,2	66,9
240 min	46,4	48,5	49,9	50,5	51,2	52,3
300 min	40,5	41,9	43,1	43,5	43	43,8
600 min	23	23,3	23,6	23,7	23,9	24,1
1200 min	12,1	12,4	12,6	12,7	12,8	12,9

MWP 230-12

Kisütési karakterisztika

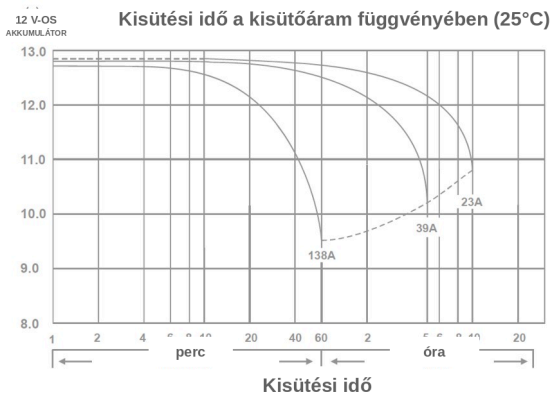

A hőmérséklet hatása a kapacitásra

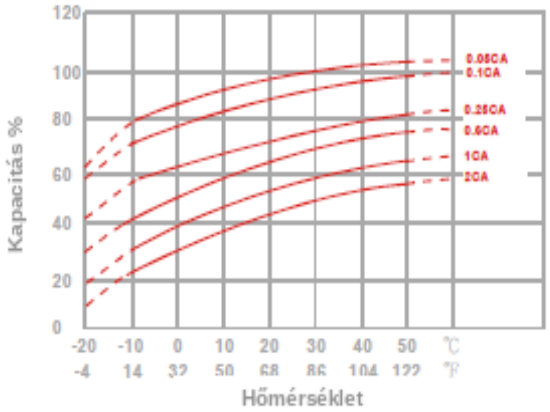

Kapacitásvesztés tárolás közben

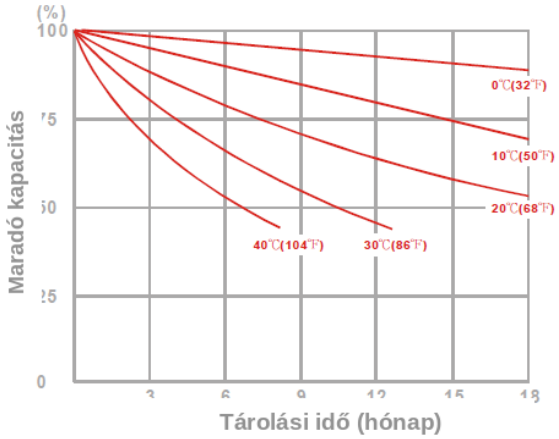

Akkumulátor-élettartam pufferüzemben

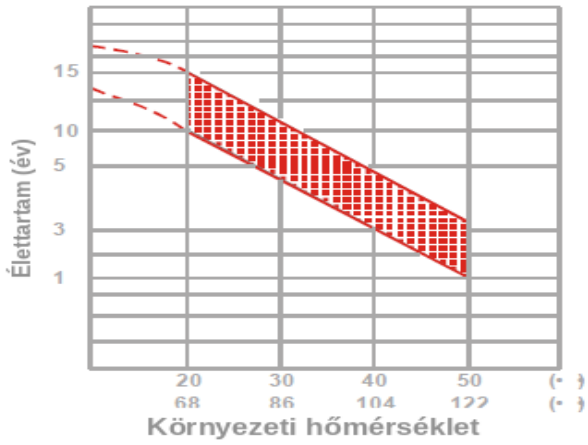

Akkumulátor-élettartam ciklikus üzemben

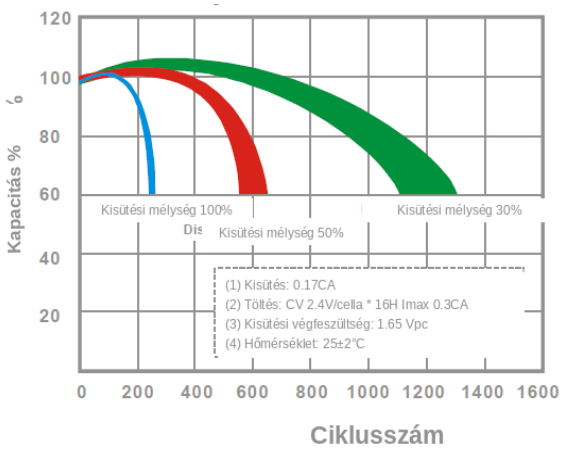

Megfelelés az alábbi szabványoknak:
PN-EN IEC 62485-2:2018 /
PN-EN 60896-21:2007 /
PN-EN 60896-22:2007 /
PN-EN 61056-1:2013-05 /
PN-EN 61056-2:2013-05 /
PN-E-83016:1999
valamint az Európai Parlament és a Tanács (EU) 2023/1542 rendeletének

ÉRTÉKESÍTÉSI IRODA: TEL. 22 674 75 21
03-310 WARSZAWA E-MAIL:
UL. STANIEWICKA 14 HANDEL@MPLENERGY.PL