MWL 55-12

Az MW Power MWL sorozatú akkumulátorok VRLA (AGM) technológiával készülnek, és elsősorban az alábbi területekre készültek:
- UPS szünetmentes tápegységekben, vészvilágításban és automatizálási rendszerekben.

Ciklikus üzemű alkalmazásokban is használhatók. Legfeljebb 50%-os kisütési mélységnél körülbelül 500 üzemi ciklusra képesek. Az EUROBAT szerinti tervezett élettartamuk 20-25°C-on 10-12 év.



Specifikáció		
Névleges feszültség		12V
Névleges kapacitás		55,0 Ah
Méretek	Hosszúság	230 mm
	Szélesség	138 mm
	Magasság	211 mm
	Teljes magasság	216 mm
Tömeg		17,5 kg

Méretek mm-ben (hüvelykben)

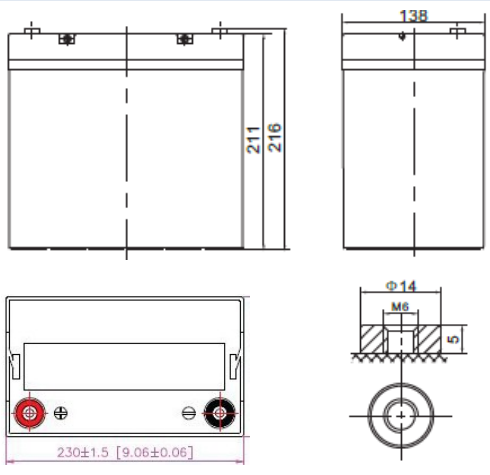

Ajánlott / maximális M6 meghúzási nyomaték: 7Nm/9Nm

Jellemzők		
Kapacitás 25°C-on 10,2 V-os lekapcsolási feszültségig	20h	58 Ah
	10h	55 Ah
	5h	46,8 Ah
Belső ellenállás	Feltöltött akkumulátor	6 mΩ
Kapacitás	20°C-on	100%
	0°C-on	85%
	-15°C-on	65%
Önkisülés	3 hónap	91%
	6 hónap	82%
	12 hónap	65%
Csatlakozó / ház	M6 / ABS UL94-HB	
Töltés	Pufferüzem	13,5-13,8 V
	Ciklikus üzem	14,4-15,0 V
Max. töltőáram	17,4 A	
Max. kisütőáram	550A / 5s	
Üzemi hőmérsékletek	Kisütés	-20°C—50°C
	Töltés	-20°C—50°C
	Tárolás	-20°C—50°C

MWL 55-12

Állandó teljesítményű kisütési karakterisztika (Watt, 25°C)						
Feszültség	**11,1 V**	**10,8 V**	**10,5 V**	**10,2 V**	**9,9 V**	**9,6 V**
10 min	1073	1186	1287	1382	1420	1465
15 min	863,6	959,3	1038	1088	1101	1118
30 min	577,2	593,5	607,9	621	626	633
60 min	378,6	384,4	389,4	392	394,2	398
120 min	229,8	238,7	240,5	244	245,3	248
180 min	160,4	163,1	165	166	167,1	170
240 min	127,6	129,4	133,9	136	137,1	139
300 min	111,9	112,3	112,9	114	114,5	116
600 min	65,44	66,16	66,82	67,5	68,09	68,6
1200 min	32,98	34,2	34,54	35,2	35,86	36,5

Állandó áramú kisütési karakterisztika (A, 25°C)						
Feszültség	**11,1 V**	**10,8 V**	**10,5 V**	**10,2 V**	**9,9 V**	**9,6 V**
10 min	94,9	106,2	116,5	126,1	130,9	137,5
15 min	77,8	86,8	94,1	98,9	100,5	102,6
30 min	48	50,5	52,8	55	57	60
60 min	31,4	32	32,8	33,2	33,8	34,3
120 min	19,3	20,11	20,28	20,6	20,77	21,2
180 min	13,2	13,8	14,2	14,6	15	15,5
240 min	10,2	10,9	11,2	11,5	11,9	12,2
300 min	9	9,35	9,6	9,8	10	10,2
600 min	5,28	5,5	5,58	5,65	5,73	5,8
1200 min	2,74	2,84	2,9	2,95	2,99	3,03

MWL 55-12

Kisütési karakterisztika

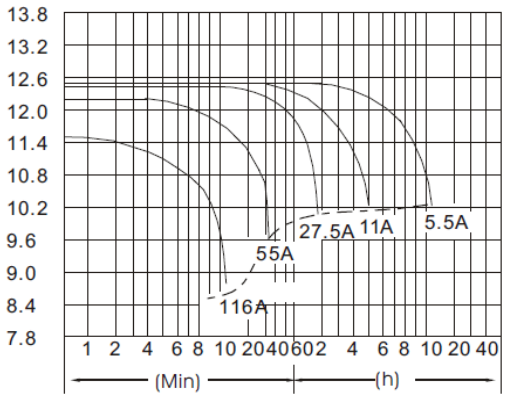

A hőmérséklet hatása a kapacitásra

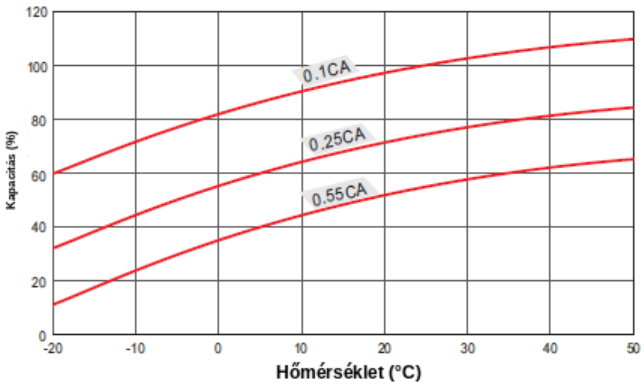

Kapacitásvesztés tárolás közben

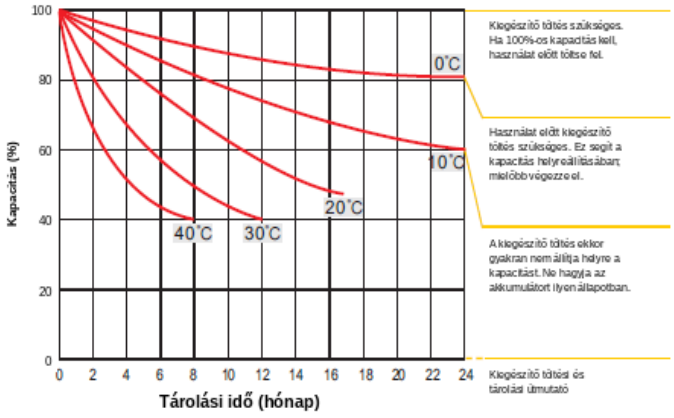

Akkumulátor-élettartam pufferüzemben

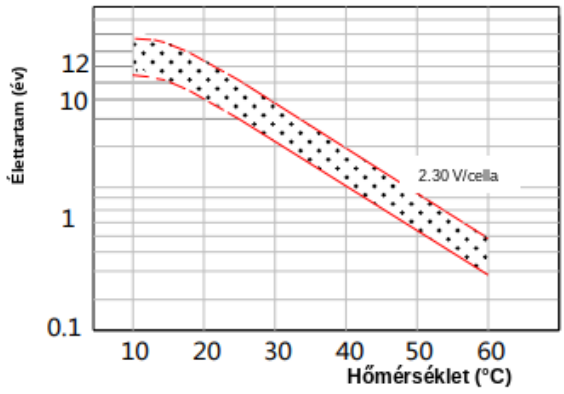

Akkumulátor-élettartam ciklikus üzemben

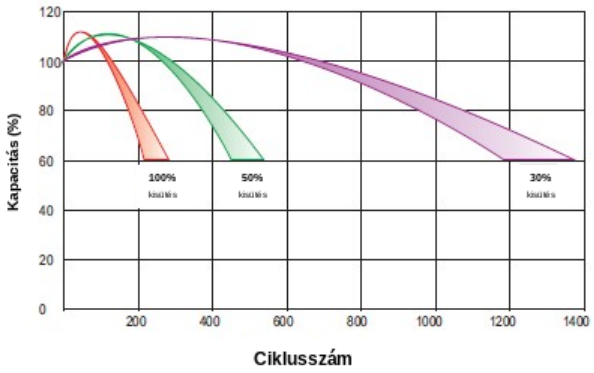

Megfelelés az alábbi szabványoknak:
PN-EN IEC 62485-2:2018 /
PN-EN 60896-21:2007 /
PN-EN 60896-22:2007 /
PN-EN 61056-1:2013-05 /
PN-EN 61056-2:2013-05 /
PN-E-83016:1999
valamint az Európai Parlament és a Tanács (EU) 2023/1542 rendeletének

ÉRTÉKESÍTÉSI IRODA: TEL. 22 674 75 21
03-310 WARSZAWA E-MAIL:
UL. STANIEWICKA 14 HANDEL@MPLENERGY.PL