MWL 70-12h

Az MW Power MWL sorozatú akkumulátorok VRLA (AGM) technológiával készülnek, és elsősorban az alábbi területekre készültek:
- UPS szünetmentes tápegységekben, vészvilágításban és automatizálási rendszerekben.

Ciklikus üzemű alkalmazásokban is használhatók. Legfeljebb 50%-os kisütési mélységnél körülbelül 500 üzemi ciklusra képesek. Az EUROBAT szerinti tervezett élettartamuk 20-25°C-on 10-12 év.



Specifikáció		
Névleges feszültség		12V
Névleges kapacitás		75,0 Ah
Méretek	Hosszúság	260 mm
	Szélesség	169 mm
	Magasság	211 mm
	Teljes magasság	216 mm
Tömeg		22,0 kg

Méretek mm-ben (hüvelykben)

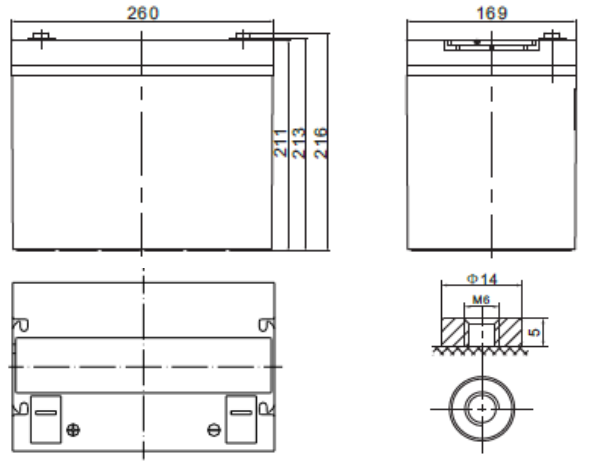

Ajánlott / maximális M6 meghúzási nyomaték: 7Nm/9Nm

Jellemzők		
Kapacitás 25°C-on 10,2 V-os lekapcsolási feszültségig	20h	74 Ah
	10h	70 Ah
	5h	60 Ah
Belső ellenállás	Feltöltött akkumulátor	5,8 mΩ
Kapacitás	20°C-on	100%
	0°C-on	85%
	-15°C-on	65%
Önkisülés	3 hónap	91%
	6 hónap	82%
	12 hónap	65%
Csatlakozó / ház	M6 / ABS UL94-HB	
Töltés	Pufferüzem	13,5-13,8 V
	Ciklikus üzem	14,4-15,0 V
Max. töltőáram	22,2A	
Max. kisütőáram	700A / 5s	
Üzemi hőmérsékletek	Kisütés	-20°C—50°C
	Töltés	-20°C—50°C
	Tárolás	-20°C—50°C

MWL 70-12h

Állandó teljesítményű kisütési karakterisztika (Watt, 25°C)						
Feszültség	**11,1 V**	**10,8 V**	**10,5 V**	**10,2 V**	**9,9 V**	**9,6 V**
10 min	1180	1352	1470	1580	1680	1740
15 min	968	1120	1190	1267	1328	1362
30 min	676	732	756	790	820	850
60 min	398	432	444	460	488	518
120 min	264	272	279	284	287	292
180 min	203	208	212	215,4	220	226,2
240 min	156	162	166	170	174	178
300 min	136	140	143	145	148	152
600 min	78	81	84	85	86	87
1200 min	41,8	43,6	44	44,5	45	45,6

Állandó áramú kisütési karakterisztika (A, 25°C)						
Feszültség	**11,1 V**	**10,8 V**	**10,5 V**	**10,2 V**	**9,9 V**	**9,6 V**
10 min	120	127	134	151	160	168
15 min	92,5	99,9	108	122	126	129
30 min	62	67	70	72	74	76
60 min	35	37	39	40	41,3	43
120 min	21	22,2	23	24	25	26
180 min	16,9	17,5	18,1	18,6	18,9	19,7
240 min	13	13,9	14,3	14,7	15	15,5
300 min	11,2	12	12,2	12,5	12,9	13,2
600 min	6,8	7	7,1	7,18	7,29	7,38
1200 min	3,49	3,67	3,71	3,76	3,8	3,86

MWL 70-12h

Kisütési karakterisztika

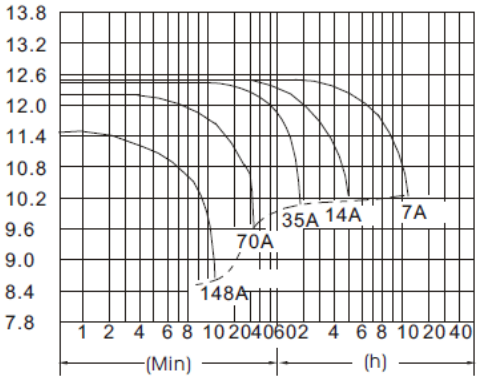

A hőmérséklet hatása a kapacitásra

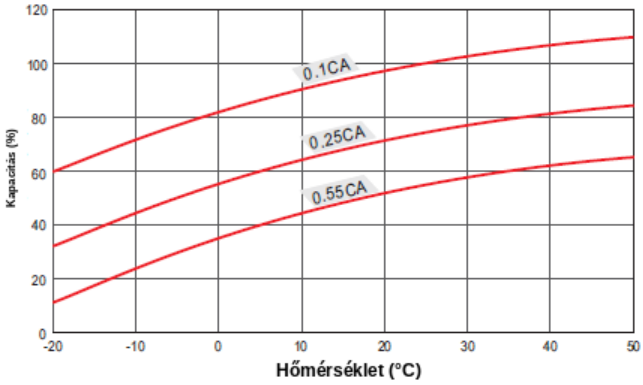

Kapacitásvesztés tárolás közben

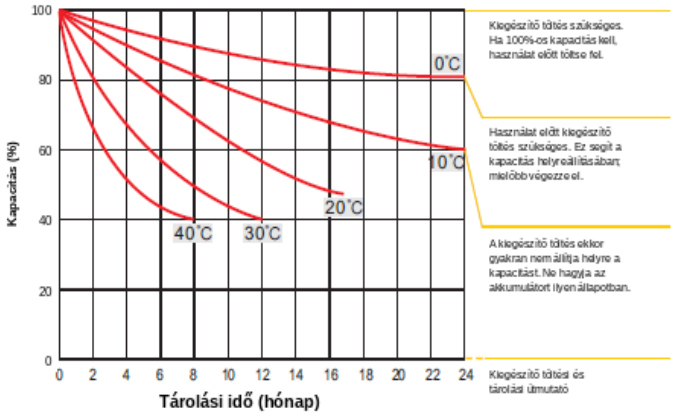

Akkumulátor-élettartam pufferüzemben

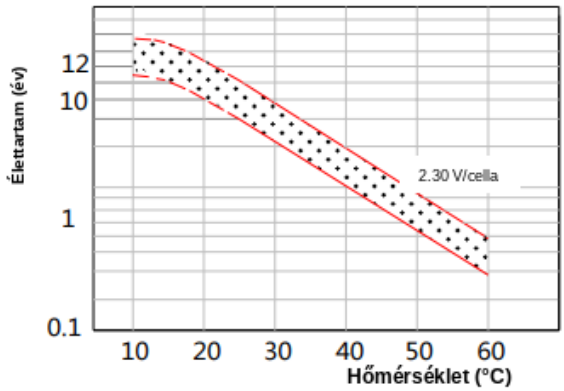

Akkumulátor-élettartam ciklikus üzemben

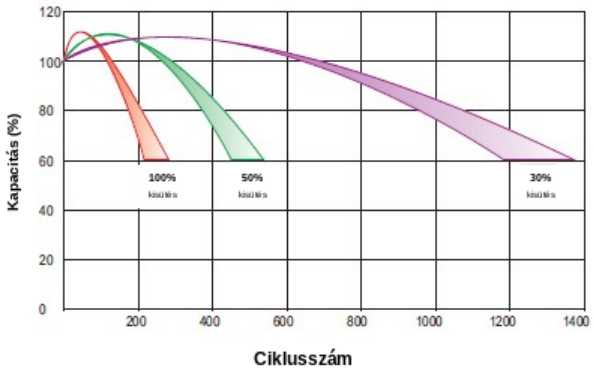

Megfelelés az alábbi szabványoknak:
PN-EN IEC 62485-2:2018 /
PN-EN 60896-21:2007 /
PN-EN 60896-22:2007 /
PN-EN 61056-1:2013-05 /
PN-EN 61056-2:2013-05 /
PN-E-83016:1999
valamint az Európai Parlament és a Tanács (EU) 2023/1542 rendeletének

ÉRTÉKESÍTÉSI IRODA: TEL. 22 674 75 21
03-310 WARSZAWA E-MAIL:
UL. STANIEWICKA 14 HANDEL@MPLENERGY.PL