MWP 100-12B

Az MW Power MWP sorozatú akkumulátorok VRLA (AGM) technológiával készülnek, és az alábbi felhasználási területekre alkalmasak:
- UPS szünetmentes tápegységekben és automatizálási rendszerekben.
- Hordozható készülékek energiaforrásaként.
- Motorok és más berendezések ciklikus üzemben történő táplálására.

50%-os kisütésnél akár 600 üzemi ciklus.
- Tervezett élettartamuk az Eurobat szerint 20-25°C-on meghaladja a 12 évet.



Specifikáció		
Névleges feszültség		12V
Névleges kapacitás		100 Ah
Méretek	Hosszúság	307 mm
	Szélesség	168 mm
	Magasság	208 mm
	Teljes magasság	213 mm
Tömeg		30 kg

Méretek mm-ben (hüvelykben)

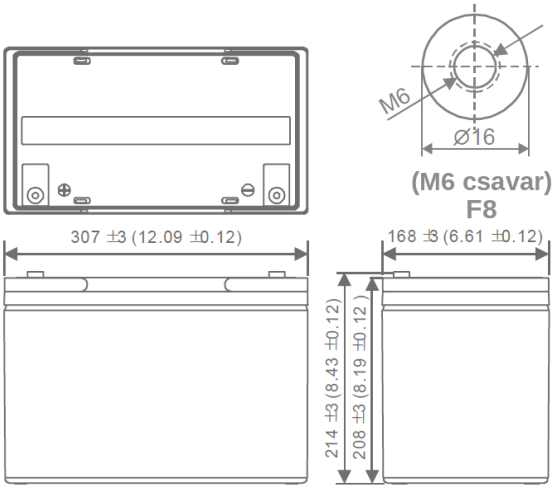

Ajánlott / maximális M6 meghúzási nyomaték: 7Nm/9Nm

Jellemzők		
Kapacitás 25°C-on 10,2 V-os lekapcsolási feszültségig	20h	105 Ah
	10h	100 Ah
	5h	85 Ah
Belső ellenállás	Feltöltött akkumulátor	5 mΩ
Kapacitás	20°C-on	100%
	0°C-on	85%
	-15°C-on	65%
Önkisülés	3 hónap	94%
	6 hónap	85%
	12 hónap	65%
Csatlakozó / ház	M6 / ABS UL94-HB	
Töltés	Pufferüzem	13,5-13,8 V
	Ciklikus üzem	14,4-15,0 V
Max. töltőáram	30 A	
Max. kisütőáram	1200A / 5s	
Üzemi hőmérsékletek	Kisütés	-20°C—50°C
	Töltés	-20°C—50°C
	Tárolás	-20°C—50°C

MWP 100-12B

Állandó teljesítményű kisütési karakterisztika (Watt, 25°C)						
Feszültség	**11,1 V**	**10,8 V**	**10,5 V**	**10,2 V**	**9,9 V**	**9,6 V**
5 min	2940	3270	3450	3600	3660	3690
10 min	2550	2700	2808	2910	2970	3000
15 min	1914	2094	2244	2304	2412	2460
30 min	1158	1218	1260	1308	1362	1380
60 min	669	696	714	731	738	747
120 min	401	430	445	450	459	462
180 min	316	327	333	339	348	353
240 min	211	224	236	248	252	257
300 min	203	213	220	222	225	227
600 min	108	115	120	125	127	129
1200 min	62,1	64,3	66	67,2	67,7	68,3

Állandó áramú kisütési karakterisztika (A, 25°C)						
Feszültség	**11,1 V**	**10,8 V**	**10,5 V**	**10,2 V**	**9,9 V**	**9,6 V**
5 min	250	290	320	335	353	358
10 min	205	235	260	279	291	294
15 min	166	186	201	211	221	225
30 min	98	105	110	114	122	126
60 min	60	62	64	65,6	68	69
120 min	36,2	37,2	38	38,6	39,4	39,3
180 min	28	28,8	29,4	29,7	30,2	30,4
240 min	18,3	19,1	19,8	20,5	20,8	21,1
300 min	16,1	16,7	17,2	17,6	17,8	17,9
600 min	9,71	10	10,2	10,4	10,5	10,6
1200 min	5,09	5,26	5,38	5,48	5,53	5,57

MWP 100-12B

Kisütési karakterisztika

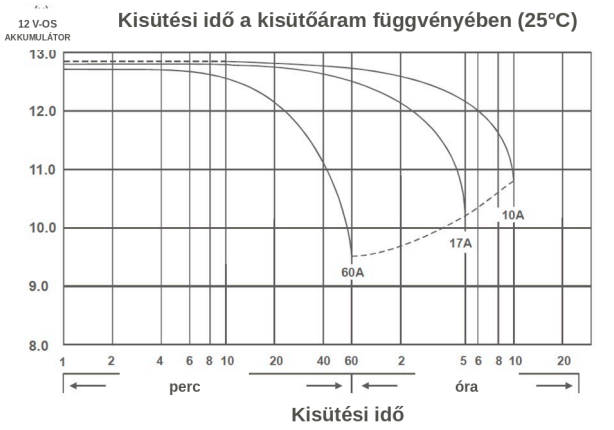

A hőmérséklet hatása a kapacitásra

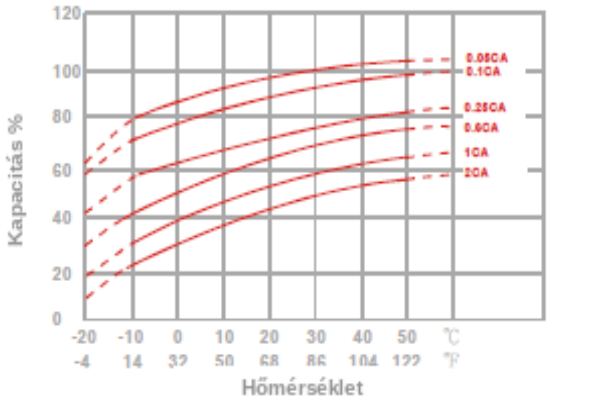

Kapacitásvesztés tárolás közben

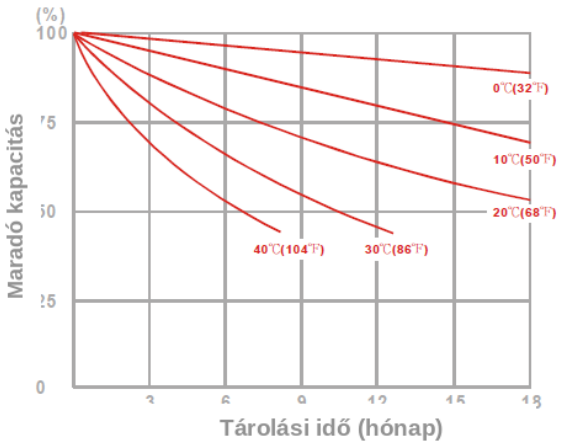

Akkumulátor-élettartam pufferüzemben

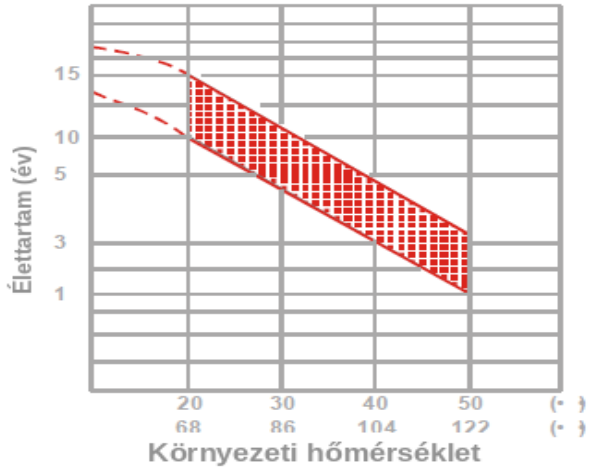

Akkumulátor-élettartam ciklikus üzemben

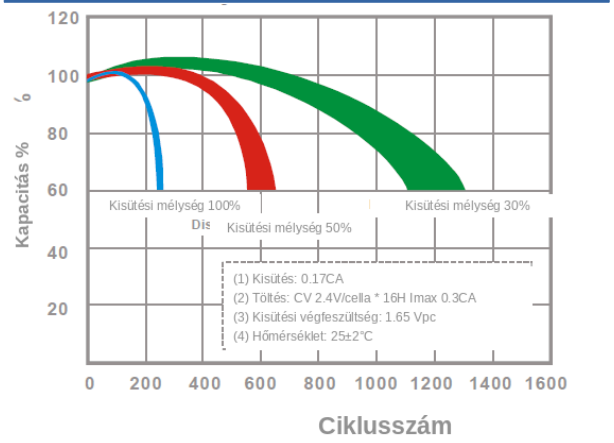

Megfelelés az alábbi szabványoknak:
PN-EN IEC 62485-2:2018 /
PN-EN 60896-21:2007 /
PN-EN 60896-22:2007 /
PN-EN 61056-1:2013-05 /
PN-EN 61056-2:2013-05 /
PN-E-83016:1999
valamint az Európai Parlament és a Tanács (EU) 2023/1542 rendeletének

ÉRTÉKESÍTÉSI IRODA: TEL. 22 674 75 21
03-310 WARSZAWA E-MAIL:
UL. STANIEWICKA 14 HANDEL@MPLENERGY.PL