MWH 5-12L

Az MW Power MW sorozatú akkumulátorai VRLA (AGM) technológiával készülnek, és mind vészhelyzeti tápellátó rendszerekben, mind ciklikus üzemű alkalmazásokban használhatók.
A sorozat ajánlott felhasználási területei:
- tartalék tápellátás UPS rendszerekben és automatizálási rendszerekben;
- energiaforrás hordozható készülékekhez;
- motorok és egyéb berendezések táplálása ciklikus üzemben.

50%-os kisütési mélység mellett több mint 600 ciklus érhető el.
Tervezett élettartam az Eurobat szerint: 6-9 év 20-25 °C-on.



MŰSZAKI ADATOK

Névleges feszültség		**12V**
Névleges kapacitás		**6,0 Ah**
Méretek	**Hosszúság**	**151 mm**
	Szélesség	**51 mm**
	Magasság	**94 mm**
	Teljes magasság	**98 mm**
Tömeg		**1,95 kg**

Méretek mm (hüvelyk)

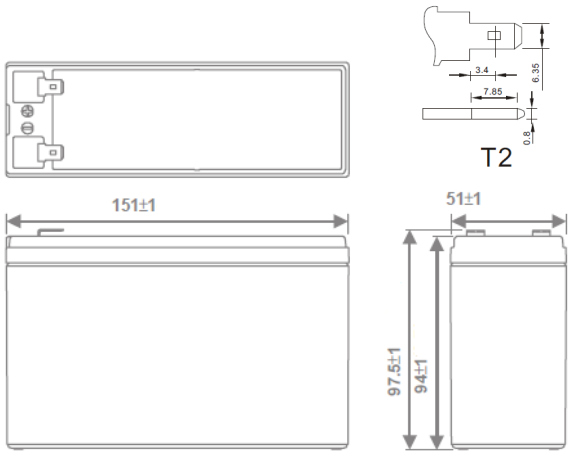

JELLEMZŐK

Kapacitás 25 °C-on, 10,2 V lekapcsolási feszültségnél	**20h**	**6,2 Ah**
	10h	**6,0 Ah**
	5h	**5,1 Ah**
Belső ellenállás	**Feltöltött akkumulátor**	**16 mΩ**
Kapacitás	**20 °C-on**	**100%**
	0 °C-on	**85%**
	-15 °C-on	**65%**
Önkisülés	**3 hónap**	**92%**
	6 hónap	**85%**
	12 hónap	**64%**
Csatlakozó / Ház	**Fast-on 250(T2) / ABS UL94-HB**	
Töltés	**Pufferüzem**	**13,5-13,8 V**
	Ciklikus üzem	**14,4-15,0 V**
Max. töltőáram	**1,8 A**	
Max. kisütőáram	**125A / 5s**	
Üzemi hőmérséklet	**Kisütés**	**-20°C—50°C**
	Töltés	**-20°C—50°C**
	Tárolás	**-20°C—50°C**

MWH 5-12L

Állandó teljesítményű kisütési karakterisztika (W, 25 °C)						
Feszültség	**11,1 V**	**10,8 V**	**10,5 V**	**10,2 V**	**9,9 V**	**9,6 V**
5 min	351	373	383	388	390	393
10 min	179	189	199	204	206	212
15 min	137	145	148,8	150,8	151,7	152,7
30 min	85	87	89	91	93	95
60 min	26,5	48	49	50	51	52
120 min	23,2	28	29	30	31	31,5
180 min	18,7	19,2	19,6	19,7	19,9	20
240 min	15	15,4	15,7	15,9	16	16,1
300 min	12,8	13,1	13,4	13,5	13,6	13,7
600 min	7,5	7,7	7,9	8	8	8,1
1200 min	4	4,1	4,1	4,2	4,3	4,36

Állandó áramú kisütési karakterisztika (A, 25 °C)						
Feszültség	**11,1 V**	**10,8 V**	**10,5 V**	**10,2 V**	**9,9 V**	**9,6 V**
5 min	31,4	33	33,6	34	34,8	35,15
10 min	14,2	16	17	18	18,37	18,5
15 min	11,35	12,3	12,9	13,4	13,7	13,9
30 min	6,8	7,2	7,5	7,7	7,9	8,1
60 min	3,7	3,8	4	4,1	4,2	4,3
120 min	1,94	2	2,12	2,2	2,3	2,35
180 min	1,55	1,59	1,63	1,64	1,65	1,66
240 min	1,24	1,27	1,3	1,31	1,32	1,33
300 min	1,05	1,08	1,11	1,11	1,12	1,13
600 min	0,62	0,64	0,65	0,66	0,66	0,67
1200 min	0,33	0,33	0,34	0,34	0,35	0,35

MWH 5-12L

Kisütési karakterisztika

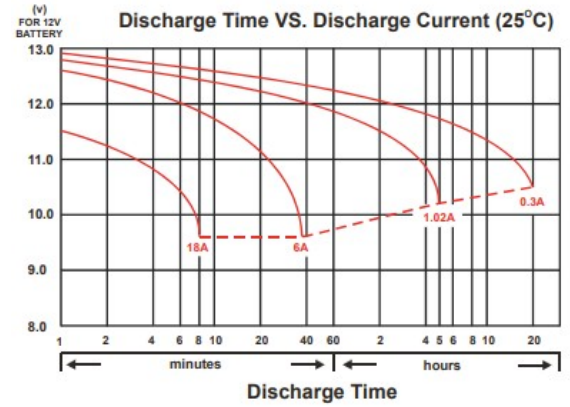

A hőmérséklet hatása a kapacitásra

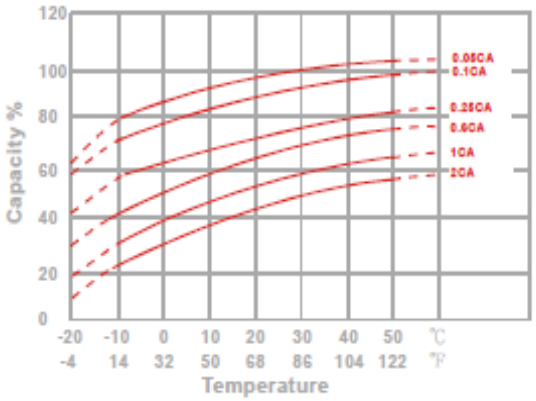

Kapacitásvesztés tárolás közben

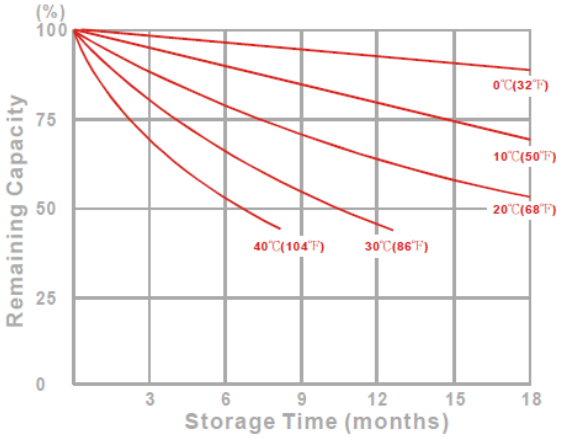

Akkumulátor-élettartam pufferüzemben

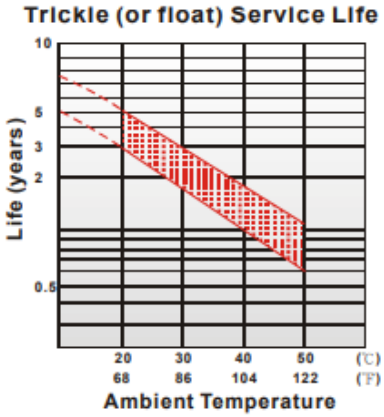

Akkumulátor-élettartam ciklikus üzemben

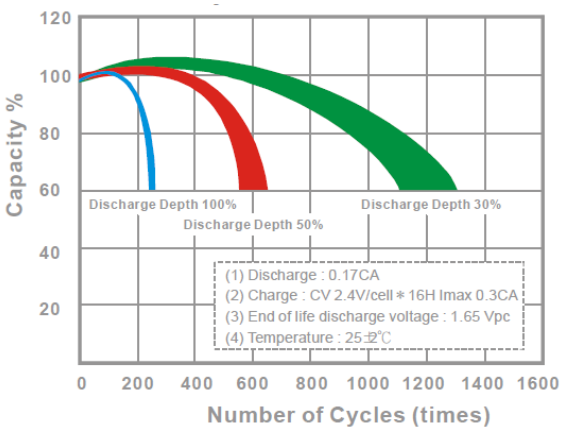

Megfelelőség a szabványoknak:
PN-EN IEC 62485-2:2018
PN-EN 60896-21:2007
PN-EN 60896-22:2007
PN-EN 61056-1:2013-05
PN-EN 61056-2:2013-05
PN-E-83016:1999

valamint az Európai Parlament és a Tanács (EU) 2023/1542 rendeletének.

KERESKEDELMI IRODA:
03-310 WARSZAWA
UL. STANIEWICKA 14

TEL. 22 674 75 21
E-MAIL:
HANDEL@MPLENERGY.PL