MWP 100-12

Az MW Power MWP sorozatú akkumulátorok VRLA (AGM) technológiával készülnek, és az alábbi felhasználási területekre alkalmasak:
- UPS szünetmentes tápegységekben és automatizálási rendszerekben.
- Hordozható készülékek energiaforrásaként.
- Motorok és más berendezések ciklikus üzemben történő táplálására.

50%-os kisütésnél akár 600 üzemi ciklus.
- Tervezett élettartamuk az Eurobat szerint 20-25°C-on meghaladja a 12 évet.



Specifikáció		
Névleges feszültség		12V
Névleges kapacitás		100 Ah
Méretek	Hosszúság	329 mm
	Szélesség	172 mm
	Magasság	215 mm
	Teljes magasság	222 mm
Tömeg		31,5 kg

Jellemzők		
Kapacitás 25°C-on 10,2 V-os lekapcsolási feszültségig	20h	102 Ah
	10h	100 Ah
	5h	92 Ah
Belső ellenállás	Feltöltött akkumulátor	4 mΩ
Kapacitás	20°C-on	100%
	0°C-on	85%
	-15°C-on	65%
Önkisülés	3 hónap	94%
	6 hónap	85%
	12 hónap	65%
Csatlakozó / ház	M8 / ABS UL94-HB	
Töltés	Pufferüzem	13,5-13,8 V
	Ciklikus üzem	14,4-15,0 V
Max. töltőáram	30 A	
Max. kisütőáram	1200A / 5s	
Üzemi hőmérsékletek	Kisütés	-20°C—50°C
	Töltés	-20°C—50°C
	Tárolás	-20°C—50°C

Méretek mm-ben (hüvelykben)

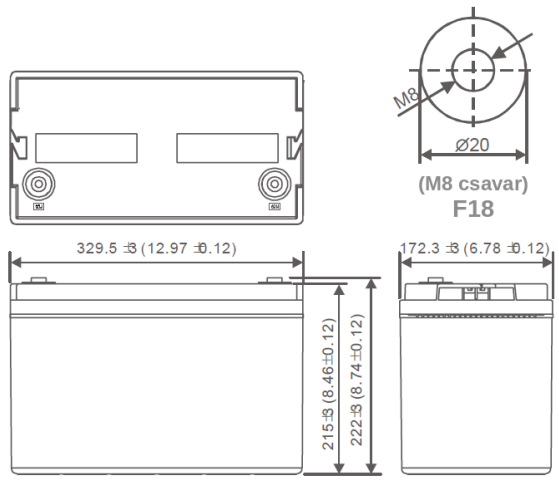

Ajánlott / maximális M8 meghúzási nyomaték: 12Nm/18Nm

MWP 100-12

Állandó teljesítményű kisütési karakterisztika (Watt, 25°C)						
Feszültség	**11,1 V**	**10,8 V**	**10,5 V**	**10,2 V**	**9,9 V**	**9,6 V**
5 min	2445	2520	2652	3138	3235	3362
10 min	1818	2148	2472	2616	2766	2856
15 min	1770	1962	2040	2148	2268	2310
30 min	1260	1320	1398	1416	1434	1446
60 min	768	804	840	858	870	882
120 min	415,53	444,6	465,69	470,25	473,67	480,51
180 min	302,4	322,2	334,8	345,6	351,6	355,2
240 min	252,6	267,6	279	285,6	289,8	292,2
300 min	202,8	213	223,8	226,2	228	229,8
600 min	115,2	119,4	121,2	123	124,8	126
1200 min	63	64,8	66,6	67,2	68,4	69,6

Állandó áramú kisütési karakterisztika (A, 25°C)						
Feszültség	**11,1 V**	**10,8 V**	**10,5 V**	**10,2 V**	**9,9 V**	**9,6 V**
5 min	222	245	276	304	334	369
10 min	170	205	235	256	274	287
15 min	163	181	191	200	206	212
30 min	106	114	118	123	127	132
60 min	61	65,3	69,5	71,7	72,8	73,9
120 min	35,4	37,5	38,8	39,6	40,3	40,9
180 min	28,3	29,1	29,8	30,4	30,7	30,9
240 min	21	22,1	22,4	22,5	23,3	23,4
300 min	17,1	17,9	18,7	18,9	19,1	19,3
600 min	9,81	10,1	10,3	10,5	10,7	10,8
1200 min	5,13	5,28	5,42	5,45	5,48	5,5

MWP 100-12

Kisütési karakterisztika

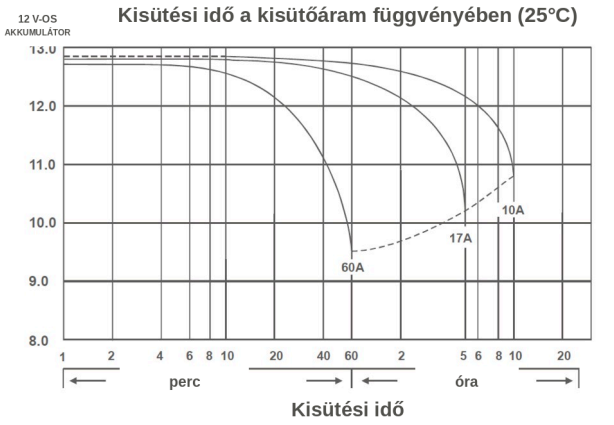

A hőmérséklet hatása a kapacitásra

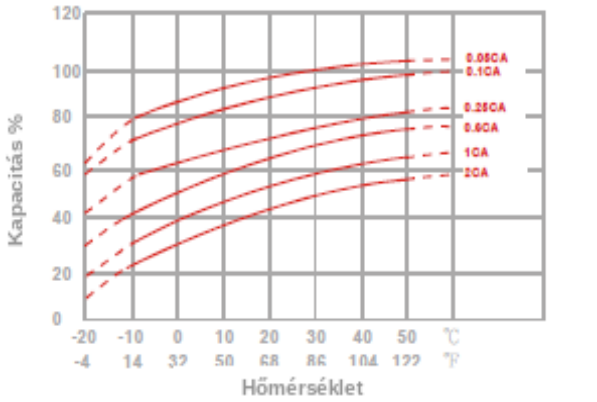

Kapacitásvesztés tárolás közben

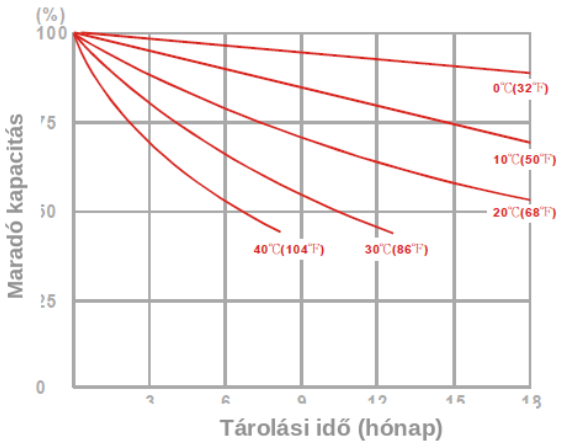

Akkumulátor-élettartam pufferüzemben

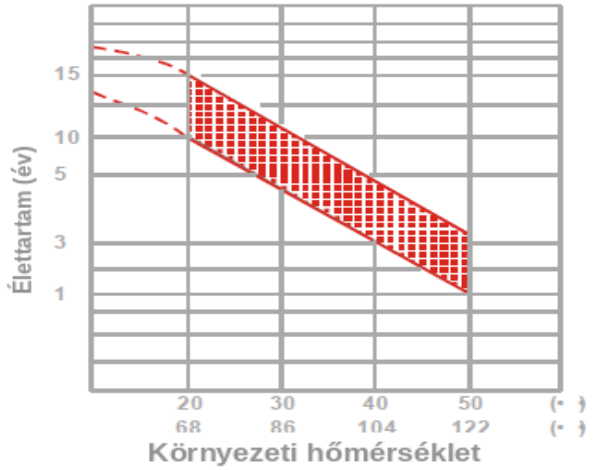

Akkumulátor-élettartam ciklikus üzemben

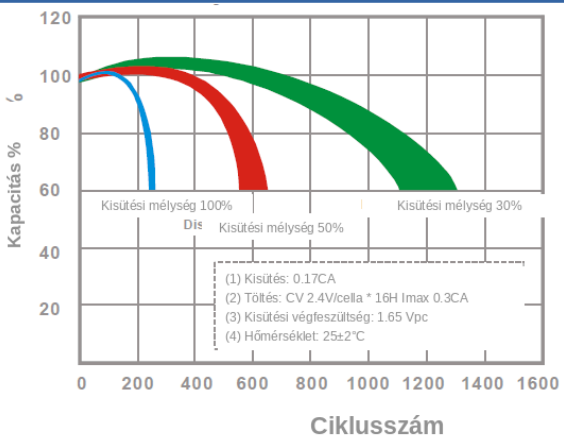

Megfelelés az alábbi szabványoknak:
PN-EN IEC 62485-2:2018 /
PN-EN 60896-21:2007 /
PN-EN 60896-22:2007 /
PN-EN 61056-1:2013-05 /
PN-EN 61056-2:2013-05 /
PN-E-83016:1999
valamint az Európai Parlament és a Tanács (EU) 2023/1542 rendeletének

ÉRTÉKESÍTÉSI IRODA: TEL. 22 674 75 21
03-310 WARSZAWA E-MAIL:
UL. STANIEWICKA 14 HANDEL@MPLENERGY.PL