MWP 200-12B

Az MW Power MWP sorozatú akkumulátorai VRLA (AGM) technológiával készülnek, és az alábbi alkalmazásokhoz készültek:
▸ UPS szünetmentes tápegységekhez és automatikai rendszerekhez.
▸ Hordozható eszközök energiaforrásaként.
▸ Motorok és egyéb berendezések ciklikus üzemű tápellátására.
50%-os kisütési mélység mellett akár 600 üzemi ciklus.
▸ Tervezett élettartam az Eurobat szerint: több mint 12 év 20-25 °C-on.



SPECIFIKÁCIÓ

Névleges feszültség		12V
Névleges kapacitás		200 Ah
Méretek	Hosszúság	522 mm
	Szélesség	238 mm
	Magasság	219 mm
	Teljes magasság	224 mm
Tömeg		61,5 kg

Méretek mm-ben (hüvelykben)

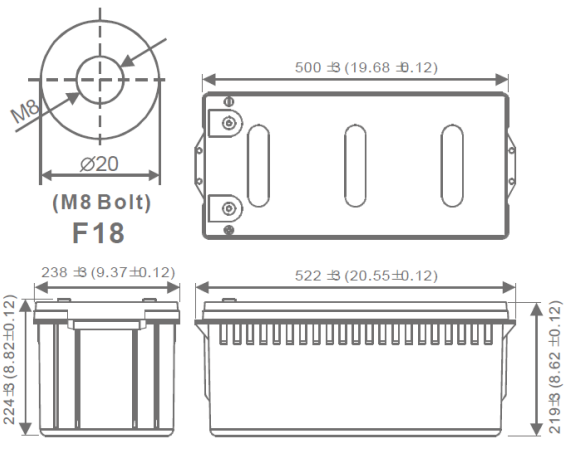

Ajánlott / maximális M8 meghúzási nyomaték: 12 Nm / 18 Nm

JELLEMZŐK

Kapacitás 25 °C-on és 10,2 V lekapcsolási feszültségnél	20h	208 Ah
	10h	200 Ah
	5h	175 Ah
Belső ellenállás	Feltöltött akkumulátor	3 mΩ
Kapacitás	20 °C-on	100%
	0 °C-on	85%
	-15 °C-on	65%
Önkisülés	3 hónap	94%
	6 hónap	85%
	12 hónap	65%
Csatlakozó / Burkolat	M8 / ABS UL94-HB	
Töltés	Pufferüzem	13,5-13,8 V
	Ciklikus	14,4-15,0 V
Max. töltőáram	60 A	
Max. kisütőáram	1600A / 5s	
Üzemi hőmérsékletek	Kisütés	-20°C—50°C
	Töltés	-20°C—50°C
	Tárolás	-20°C—50°C

MWP 200-12B

Állandó teljesítményű kisütési karakterisztika (W, 25 °C)						
Feszültség / Áram	11,1 V	10,8 V	10,5 V	10,2 V	9,9 V	9,6 V
5 min	4889	5372	5669	5990	6197	6375
10 min	3732	3961	4115	4282	4400	4567
15 min	3288	3408	3534	3624	3751	3893
30 min	2172	2246	2288	2350	2416	2484
60 min	1332	1356	1392	1416	1447	1480
120 min	758	780	792	798	803	815
180 min	570	588	592	595	600	607
240 min	468	481	486	489	492	498
300 min	400	414	417	418	421	427
600 min	238	240	241	243	243	244
1200 min	126	127	127	128	128	129

Állandó áramú kisütési karakterisztika (A, 25 °C)						
Feszültség / Áram	11,1 V	10,8 V	10,5 V	10,2 V	9,9 V	9,6 V
5 min	450	493	520	551	570	586
10 min	334,2	353,4	367,2	382,8	393	407,7
15 min	300	310,2	322,2	330	341	353,8
30 min	190,2	196,2	199,8	205	210,7	216,5
60 min	117	118,8	121,8	124,2	127	130,1
120 min	69	70,8	72	72,6	73,2	74,25
180 min	48,48	49,98	50,4	50,7	51	51,63
240 min	39,78	40,98	41,28	41,58	41,82	42,33
300 min	34,02	34,98	35,22	35,52	35,7	36,12
600 min	19,98	20,1	20,28	20,28	20,4	20,505
1200 min	10,5	10,62	10,62	10,68	10,68	10,725

MWP 200-12B

Kisütési karakterisztika

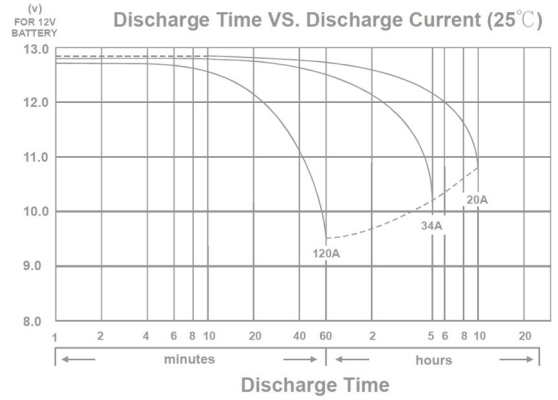

A hőmérséklet hatása a kapacitásra

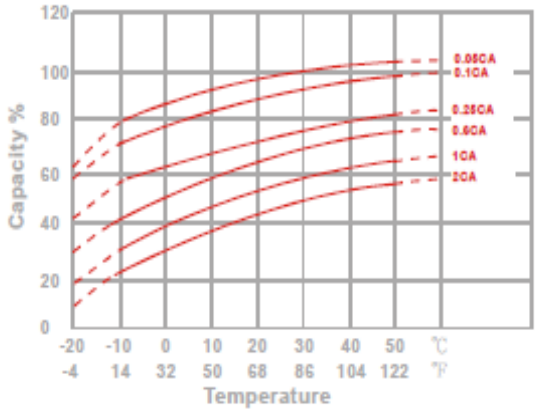

Tárolás alatti kapacitáscsökkenés

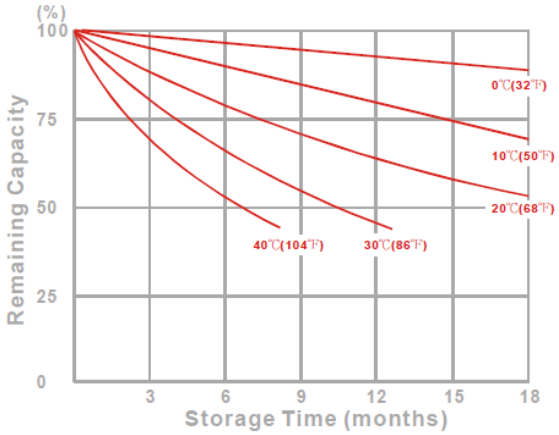

Akkumulátor-élettartam pufferüzemben

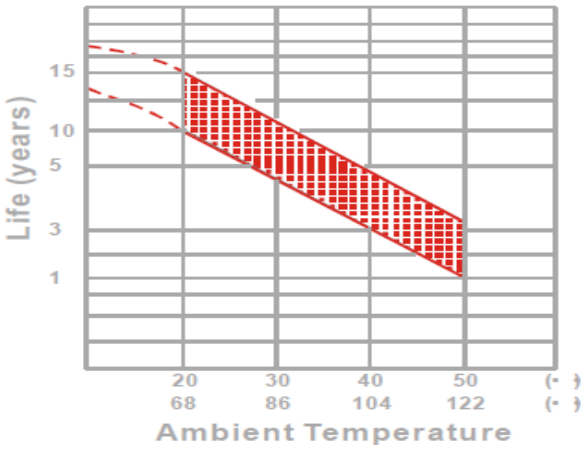

Akkumulátor-élettartam ciklikus üzemben

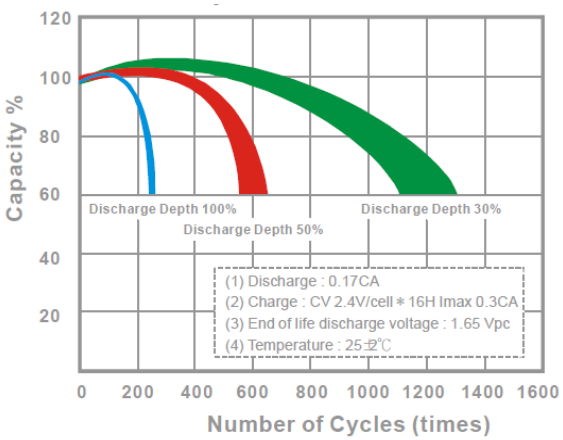

Szabványoknak való megfelelés:
PN-EN IEC 62485-2:2018
PN-EN 60896-21:2007
PN-EN 60896-22:2007
PN-EN 61056-1:2013-05
PN-EN 61056-2:2013-05
PN-E-83016:1999
valamint az Európai Parlament és a Tanács (EU) 2023/1542 rendelete

KERESKEDELMI IRODA:
03-310 VARSÓ
STANIEWICKA U. 14

TEL. 22 674 75 21
E-MAIL:
HANDEL@MPLENERGY.PL