MWL 150-12

Az MW Power MWL sorozatú akkumulátorok VRLA (AGM) technológiával készülnek, és elsősorban vészhelyzeti energiaellátó rendszerekben történő használatra készültek, például UPS-ekhez, vészvilágításhoz és automatizálási rendszerekhez.

Az akkumulátorok ciklikus üzemben működő alkalmazásokban is használhatók.

Legfeljebb 50%-os kisütési mélység mellett körülbelül 500 üzemi ciklust biztosítanak.

A tervezett élettartam az EUROBAT szerint 10-12 év 20-25 °C-on.



MŰSZAKI ADATOK

Névleges feszültség		12V
Névleges kapacitás		150,0 Ah
Méretek	Hosszúság	485 mm
	Szélesség	172 mm
	Magasság	240 mm
	Teljes magasság	242 mm
Tömeg		45,0 kg

Méretek mm (hüvelyk)

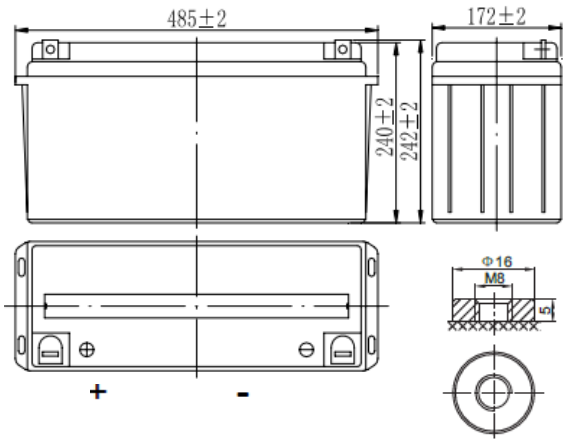

Ajánlott / maximális M8 meghúzási nyomaték: 10 Nm / 12 Nm

JELLEMZŐK

Kapacitás 25 °C-on, 10,2 V lekapcsolási feszültségnél	20h	158 Ah
	10h	150 Ah
	5h	127 Ah
Belső ellenállás	Feltöltött akkumulátor	3,8 mΩ
Kapacitás	20 °C-on	100%
	0 °C-on	85%
	-15 °C-on	65%
Önkisülés	3 hónap	91%
	6 hónap	82%
	12 hónap	65%
Csatlakozó / Ház	M8 / ABS UL94-HB	
Töltés	Pufferüzem	13,5-13,8 V
	Ciklikus üzem	14,4-15,0 V
Max. töltőáram	46,0 A	
Max. kisütőáram	1500A / 5s	
Üzemi hőmérséklet	Kisütés	-20°C—50°C
	Töltés	-20°C—50°C
	Tárolás	-20°C—50°C

MWL 150-12

Állandó teljesítményű kisütési karakterisztika (W, 25 °C)						
Feszültség	11,1 V	10,8 V	10,5 V	10,2 V	9,9 V	9,6 V
10 min	2919	3016	3137	3234	3361	3498
15 min	2246	2509	2611	2690	2772	2875
30 min	1485	1636	1772	1865	1874	1874
60 min	958	988	1018	1049	1057	1060
120 min	603,7	614,5	627,5	627,5	635	644,8
180 min	414	428	432	437	438	439
240 min	334	334	338	341	342	343
300 min	286	299	306	312	319	327
600 min	174	180	180	183	183	184
1200 min	89	93,4	93,5	93,5	95	95

Állandó áramú kisütési karakterisztika (A, 25 °C)						
Feszültség	11,1 V	10,8 V	10,5 V	10,2 V	9,9 V	9,6 V
10 min	262,9	278,3	293,7	331,1	349,8	367,4
15 min	193,2	217,2	232,6	255,2	263,6	269,9
30 min	127	142	154	165	169	172
60 min	82,1	85	88	90,9	94	96,8
120 min	47,3	48,7	50,1	51	52,5	53,8
180 min	34,9	36,3	37,2	38,1	38,6	39
240 min	27,9	28,4	28,8	29,3	29,8	30,2
300 min	24,2	25	25,8	26,4	27,2	28
600 min	14,4	15,1	15,2	15,6	15,8	15,9
1200 min	7,34	7,78	7,95	7,95	8,08	8,17

MWL 150-12

Kisütési karakterisztika

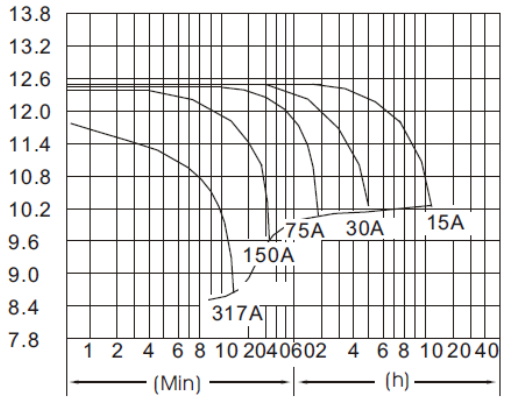

A hőmérséklet hatása a kapacitásra

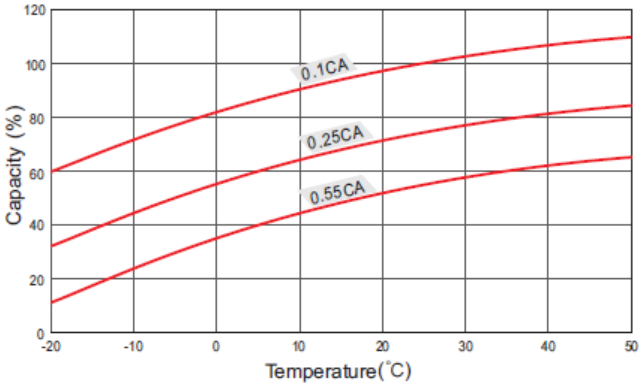

Kapacitásvesztés tárolás közben

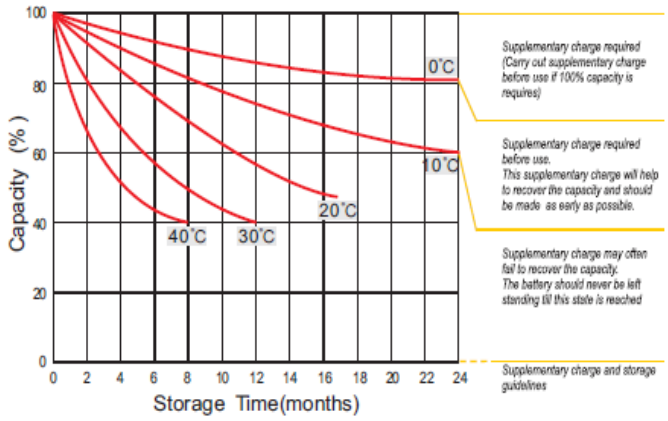

Akkumulátor-élettartam pufferüzemben

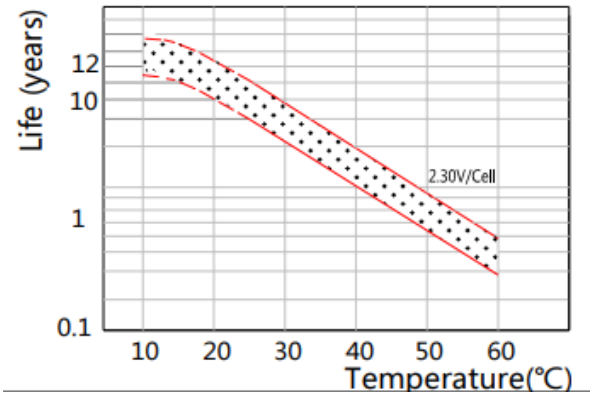

Akkumulátor-élettartam ciklikus üzemben

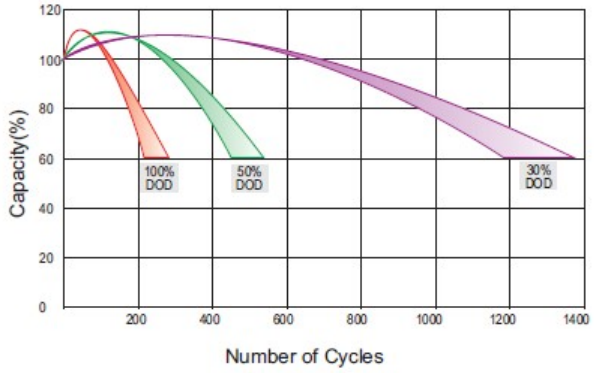

Megfelelőség a szabványoknak:
PN-EN IEC 62485-2:2018
PN-EN 60896-21:2007
PN-EN 60896-22:2007
PN-EN 61056-1:2013-05
PN-EN 61056-2:2013-05
PN-E-83016:1999

valamint az Európai Parlament és a Tanács (EU) 2023/1542 rendeletének.

KERESKEDELMI IRODA:

03-310 WARSZAWA
UL. STANIEWICKA 14

TEL. 22 674 75 21
E-MAIL:
HANDEL@MPLENERGY.PL