MWP 50-12

Az MW Power MWP sorozatú akkumulátorok VRLA (AGM) technológiával készülnek, és az alábbi felhasználási területekre alkalmasak:
- UPS szünetmentes tápegységekben és automatizálási rendszerekben.
- Hordozható készülékek energiaforrásaként.
- Motorok és más berendezések ciklikus üzemben történő táplálására.

50%-os kisütésnél akár 600 üzemi ciklus.
- Tervezett élettartamuk az Eurobat szerint 20-25°C-on meghaladja a 12 évet.



Specifikáció		
Névleges feszültség		12V
Névleges kapacitás		50 Ah
Méretek	Hosszúság	199 mm
	Szélesség	166 mm
	Magasság	171 mm
	Teljes magasság	171 mm
Tömeg		15 kg

Méretek mm-ben (hüvelykben)

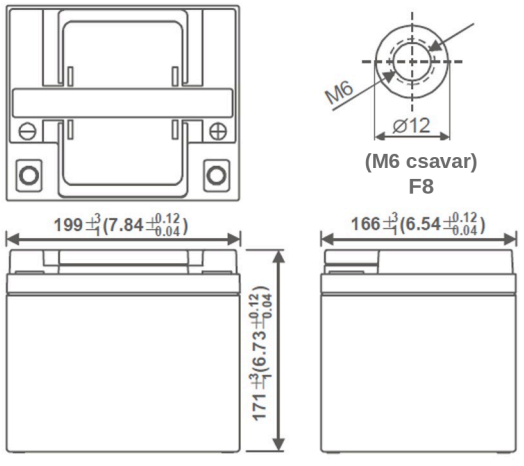

Ajánlott / maximális M6 meghúzási nyomaték: 7Nm/9Nm

Jellemzők		
Kapacitás 25°C-on 10,2 V-os lekapcsolási feszültségig	20h	50,0 Ah
	10h	48,0 Ah
	5h	43,0 Ah
Belső ellenállás	Feltöltött akkumulátor	5 mΩ
Kapacitás	20°C-on	100%
	0°C-on	85%
	-15°C-on	65%
Önkisülés	3 hónap	94%
	6 hónap	85%
	12 hónap	65%
Csatlakozó / ház	M6 / ABS UL94-HB	
Töltés	Pufferüzem	13,5-13,8 V
	Ciklikus üzem	14,4-15,0 V
Max. töltőáram	15 A	
Max. kisütőáram	600A / 5s	
Üzemi hőmérsékletek	Kisütés	-20°C—50°C
	Töltés	-20°C—50°C
	Tárolás	-20°C—50°C

MWP 50-12

Állandó teljesítményű kisütési karakterisztika (Watt, 25°C)						
Feszültség	**11,1 V**	**10,8 V**	**10,5 V**	**10,2 V**	**9,9 V**	**9,6 V**
5 min	1728	1934	2072	2102	2133	2167
10 min	1218	1336	1398	1423	1448	1474
15 min	875	959	1001	1017	1034	1048
30 min	539	583	602	609	617	626
60 min	352	356	359	362	364	367
120 min	192	200	207	209	212	215
180 min	142	144	148	152	152	154
240 min	118	120	122	124	126	128
300 min	99,3	102	104	105	106	107
600 min	54,6	56,3	57,4	57,7	58,1	58,6
1200 min	29,2	30,3	31	31,2	31,5	31,8

Állandó áramú kisütési karakterisztika (A, 25°C)						
Feszültség	**11,1 V**	**10,8 V**	**10,5 V**	**10,2 V**	**9,9 V**	**9,6 V**
5 min	166	185	199	206	210	214
10 min	106	117	125	128	131	134
15 min	84,5	87,6	90,2	90,9	91,8	92,9
30 min	50,7	52,8	54,4	54,9	55,5	56,2
60 min	28,8	29,9	30,6	30,8	31,1	31,4
120 min	16,2	16,8	17,3	17,5	17,7	17,9
180 min	11,7	12,1	12,4	12,5	12,6	12,7
240 min	9,44	9,7	9,89	9,96	10,1	10,2
300 min	8,26	8,5	8,67	8,73	8,8	8,87
600 min	4,65	4,76	4,82	4,84	4,87	4,91
1200 min	2,44	2,5	2,55	2,57	2,59	2,61

MWP 50-12

Kisütési karakterisztika

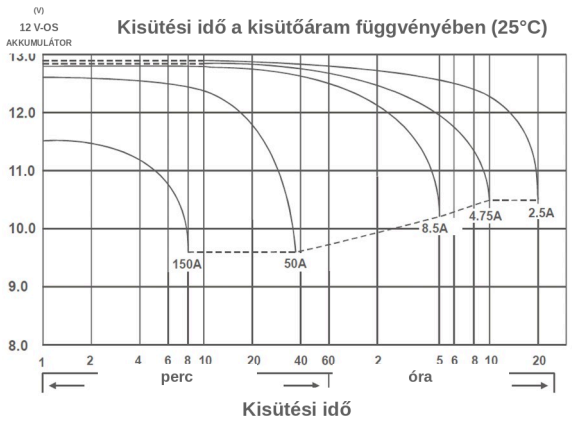

A hőmérséklet hatása a kapacitásra

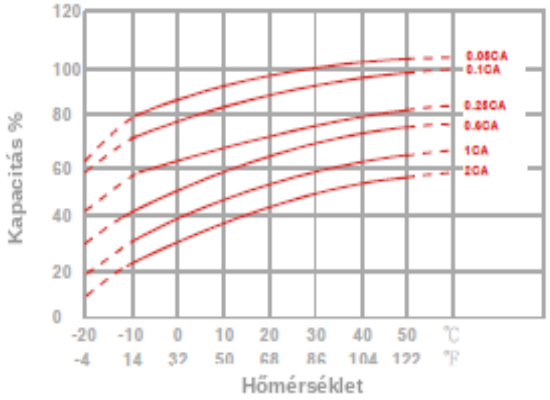

Kapacitásvesztés tárolás közben

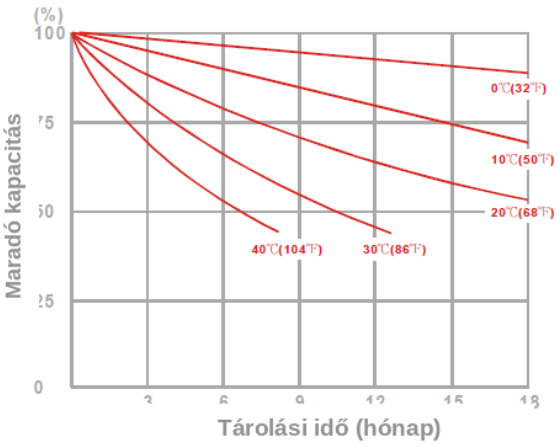

Akkumulátor-élettartam pufferüzemben



Akkumulátor-élettartam ciklikus üzemben

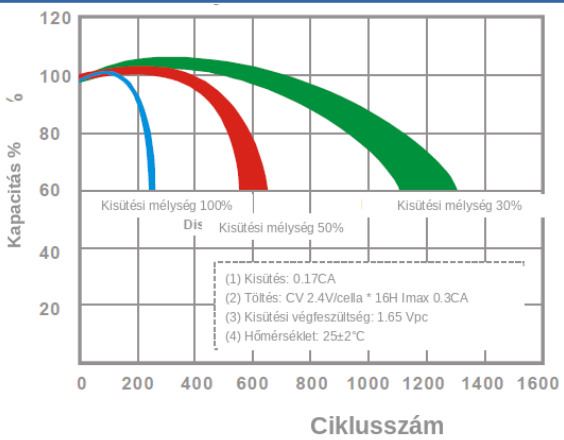

Megfelelés az alábbi szabványoknak:
PN-EN IEC 62485-2:2018 /
PN-EN 60896-21:2007 /
PN-EN 60896-22:2007 /
PN-EN 61056-1:2013-05 /
PN-EN 61056-2:2013-05 /
PN-E-83016:1999
valamint az Európai Parlament és a Tanács (EU) 2023/1542 rendeletének

ÉRTÉKESÍTÉSI IRODA: TEL. 22 674 75 21
03-310 WARSZAWA E-MAIL:
UL. STANIEWICKA 14 HANDEL@MPLENERGY.PL