# MWL 70-12

Az MW Power MWL sorozatú akkumulátorok VRLA (AGM) technológiával készülnek, és elsősorban az alábbi területekre készültek:
- UPS szünetmentes tápegységekben, vészvilágításban és automatizálási rendszerekben.

Ciklikus üzemű alkalmazásokban is használhatók. Legfeljebb 50%-os kisütési mélységnél körülbelül 500 üzemi ciklusra képesek. Az EUROBAT szerinti tervezett élettartamuk 20-25°C-on 10-12 év.




| Specifikáció | | |
|---|---|---|
| Névleges feszültség | | 12V |
| Névleges kapacitás | | 70,0 Ah |
| Méretek | Hosszúság | 350 mm |
| | Szélesség | 167 mm |
| | Magasság | 182 mm |
| | Teljes magasság | 182 mm |
| Tömeg | | 22,0 kg |

**Méretek mm-ben (hüvelykben)**

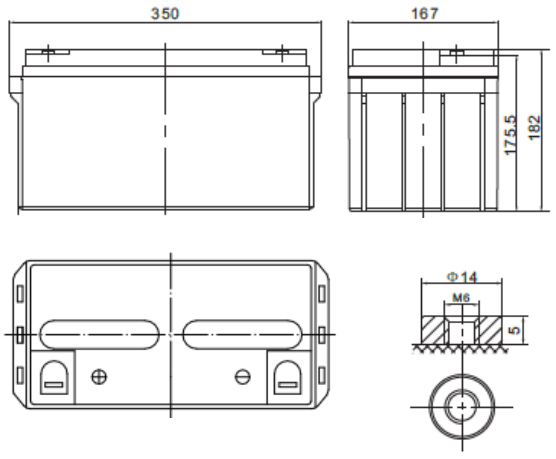


**Ajánlott / maximális M6 meghúzási nyomaték: 7Nm/9Nm**

| Jellemzők | | |
|---|---|---|
| Kapacitás 25°C-on 10,2 V-os lekapcsolási feszültségig | 20h | 74 Ah |
| | 10h | 70 Ah |
| | 5h | 60 Ah |
| Belső ellenállás | Feltöltött akkumulátor | 5,8 mΩ |
| Kapacitás | 20°C-on | 100% |
| | 0°C-on | 85% |
| | -15°C-on | 65% |
| Önkisülés | 3 hónap | 91% |
| | 6 hónap | 82% |
| | 12 hónap | 65% |
| Csatlakozó / ház | M6 / ABS UL94-HB | |
| Töltés | Pufferüzem | 13,5-13,8 V |
| | Ciklikus üzem | 14,4-15,0 V |
| Max. töltőáram | 25,4 A | |
| Max. kisütőáram | 700A / 5s | |
| Üzemi hőmérsékletek | Kisütés | -20°C—50°C |
| | Töltés | -20°C—50°C |
| | Tárolás | -20°C—50°C |

# MWL 70-12

| Állandó teljesítményű kisütési karakterisztika (Watt, 25°C) | | | | | | |
|---|---|---|---|---|---|---|
| **Feszültség** | **11,1 V** | **10,8 V** | **10,5 V** | **10,2 V** | **9,9 V** | **9,6 V** |
| **10 min** | 1180 | 1352 | 1470 | 1580 | 1680 | 1740 |
| **15 min** | 968 | 1120 | 1190 | 1267 | 1328 | 1362 |
| **30 min** | 676 | 732 | 756 | 790 | 820 | 850 |
| **60 min** | 398 | 432 | 444 | 460 | 488 | 518 |
| **120 min** | 264 | 272 | 279 | 284 | 287 | 292 |
| **180 min** | 203 | 208 | 212 | 215,4 | 220 | 226,2 |
| **240 min** | 156,8 | 162,6 | 166,8 | 170,4 | 174,6 | 178,8 |
| **300 min** | 138 | 140,8 | 142,8 | 145,8 | 149,4 | 153 |
| **600 min** | 78 | 81 | 84 | 85,2 | 86,4 | 87 |
| **1200 min** | 41,8 | 43,6 | 44 | 44,5 | 45 | 45,6 |

| Állandó áramú kisütési karakterisztika (A, 25°C) | | | | | | |
|---|---|---|---|---|---|---|
| **Feszültség** | **11,1 V** | **10,8 V** | **10,5 V** | **10,2 V** | **9,9 V** | **9,6 V** |
| **10 min** | 120,8 | 127,1 | 134,4 | 151,2 | 160,7 | 168 |
| **15 min** | 92,5 | 99,9 | 108 | 122 | 126 | 129 |
| **30 min** | 62,1 | 69,4 | 72 | 74 | 76 | 78 |
| **60 min** | 35 | 37 | 39 | 40 | 41,3 | 43 |
| **120 min** | 21 | 22,2 | 23 | 24 | 25 | 26 |
| **180 min** | 16,9 | 17,5 | 18,1 | 18,6 | 18,9 | 19,7 |
| **240 min** | 13 | 13,9 | 14,3 | 14,7 | 15 | 15,5 |
| **300 min** | 11,2 | 12 | 12,2 | 12,5 | 12,9 | 13,2 |
| **600 min** | 6,8 | 7 | 7,1 | 7,18 | 7,29 | 7,38 |
| **1200 min** | 3,49 | 3,67 | 3,71 | 3,76 | 3,8 | 3,86 |

# MWL 70-12

## Kisütési karakterisztika

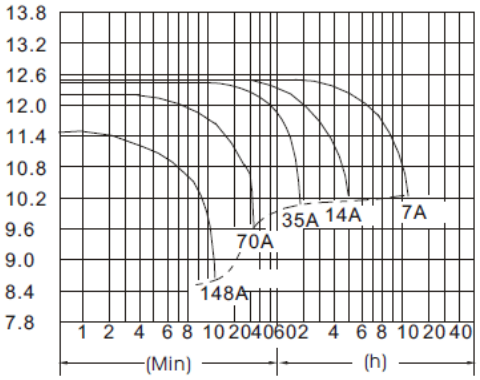


## A hőmérséklet hatása a kapacitásra

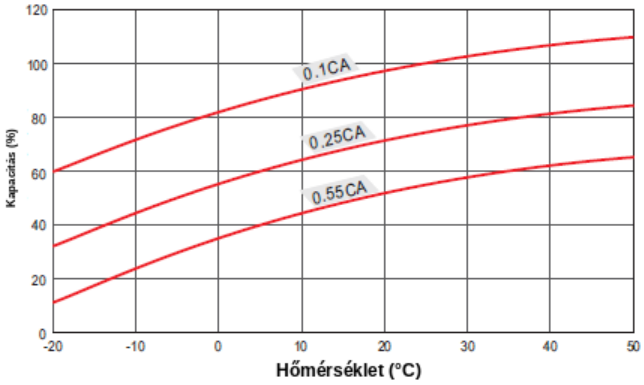


## Kapacitásvesztés tárolás közben

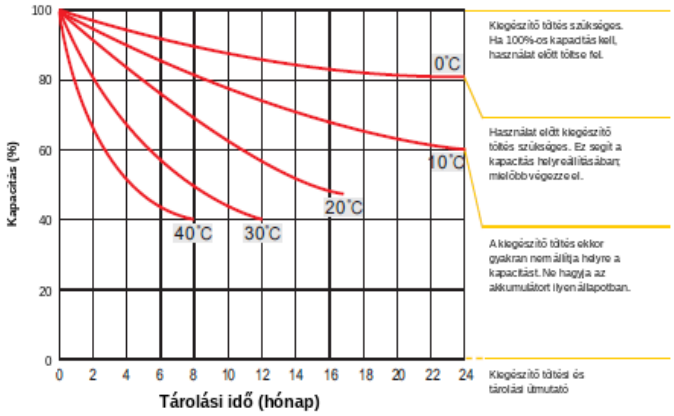


## Akkumulátor-élettartam pufferüzemben

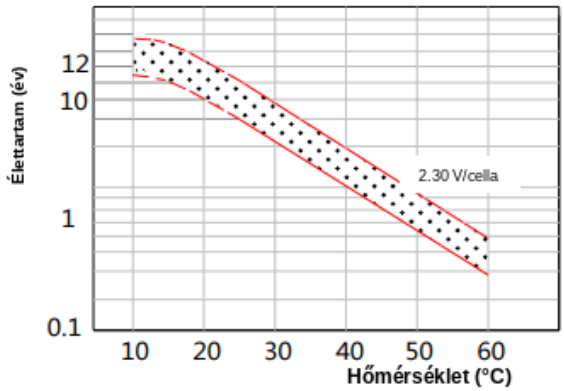


## Akkumulátor-élettartam ciklikus üzemben

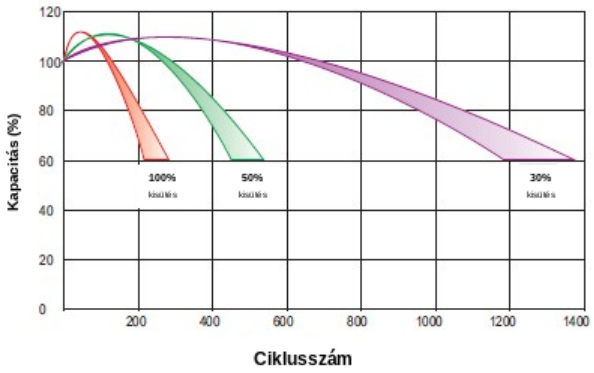


Megfelelés az alábbi szabványoknak:
PN-EN IEC 62485-2:2018 /
PN-EN 60896-21:2007 /
PN-EN 60896-22:2007 /
PN-EN 61056-1:2013-05 /
PN-EN 61056-2:2013-05 /
PN-E-83016:1999
valamint az Európai Parlament és a Tanács (EU) 2023/1542 rendeletének

ÉRTÉKESÍTÉSI IRODA: TEL. 22 674 75 21
03-310 WARSZAWA E-MAIL:
UL. STANIEWICKA 14 HANDEL@MPLENERGY.PL