MWP 55-12

Az MW Power MWP sorozatú akkumulátorok VRLA (AGM) technológiával készülnek, és az alábbi felhasználási területekre alkalmasak:
- UPS szünetmentes tápegységekben és automatizálási rendszerekben.
- Hordozható készülékek energiaforrásaként.
- Motorok és más berendezések ciklikus üzemben történő táplálására.

50%-os kisütésnél akár 600 üzemi ciklus.
- Tervezett élettartamuk az Eurobat szerint 20-25°C-on meghaladja a 12 évet.



Specifikáció		
Névleges feszültség		12V
Névleges kapacitás		55 Ah
Méretek	Hosszúság	226 mm
	Szélesség	135 mm
	Magasság	207 mm
	Teljes magasság	214 mm
Tömeg		17 kg

Méretek mm-ben (hüvelykben)

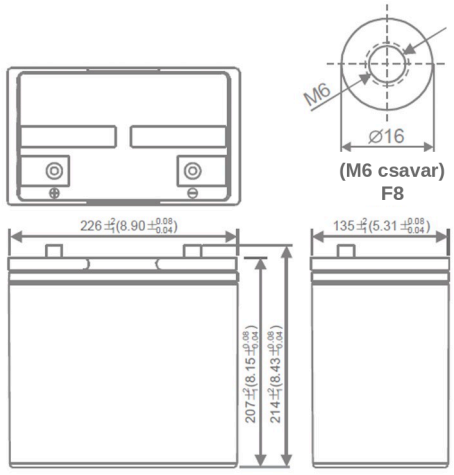

Ajánlott / maximális M6 meghúzási nyomaték: 7Nm/9Nm

Jellemzők		
Kapacitás 25°C-on 10,2 V-os lekapcsolási feszültségig	20h	57 Ah
	10h	55 Ah
	5h	50 Ah
Belső ellenállás	Feltöltött akkumulátor	8 mΩ
Kapacitás	20°C-on	100%
	0°C-on	85%
	-15°C-on	65%
Önkisülés	3 hónap	94%
	6 hónap	85%
	12 hónap	65%
Csatlakozó / ház	M6 / ABS UL94-HB	
Töltés	Pufferüzem	13,5-13,8 V
	Ciklikus üzem	14,4-15,0 V
Max. töltőáram	16,5 A	
Max. kisütőáram	660A / 5s	
Üzemi hőmérsékletek	Kisütés	-20°C—50°C
	Töltés	-20°C—50°C
	Tárolás	-20°C—50°C

MWP 55-12

Állandó teljesítményű kisütési karakterisztika (Watt, 25°C)						
Feszültség	**11,1 V**	**10,8 V**	**10,5 V**	**10,2 V**	**9,9 V**	**9,6 V**
5 min	2283	2478	2581	2603	2625	2661
10 min	1465	1590	1656	1670	1685	1708
15 min	1123	1210	1254	1265	1276	1292
30 min	597	642	663	670	678	687
60 min	405	416	425	428	432	436
120 min	208	217	223	225	227	230
180 min	169	175	179	180	182	184
240 min	138	142	145	146	147	148
300 min	116	120	122	123	124	125
600 min	66,7	68,4	69,5	69,5	69,9	70,4
1200 min	34,7	35,6	36,3	36,5	36,8	37,1

Állandó áramú kisütési karakterisztika (A, 25°C)						
Feszültség	**11,1 V**	**10,8 V**	**10,5 V**	**10,2 V**	**9,9 V**	**9,6 V**
5 min	204	219	228	231	234	238
10 min	127	138	143	145	147	149
15 min	95,6	103	107	108	109	110
30 min	53	58	63	66	68	69
60 min	33,2	34,5	35,4	35,7	36,1	36,5
120 min	18,4	19,2	19,8	20	20,3	20,6
180 min	13,8	14,3	14,7	14,8	15	15,2
240 min	11,5	11,7	11,9	12	12,1	12,2
300 min	9,74	9,92	10,1	10,2	10,3	10,4
600 min	5,63	5,65	5,71	5,73	5,76	5,8
1200 min	2,89	2,96	3	3,01	3,03	3,05

MWP 55-12

Kisütési karakterisztika

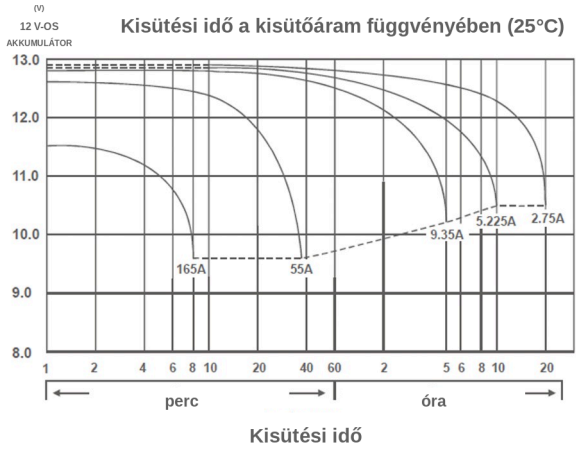

A hőmérséklet hatása a kapacitásra

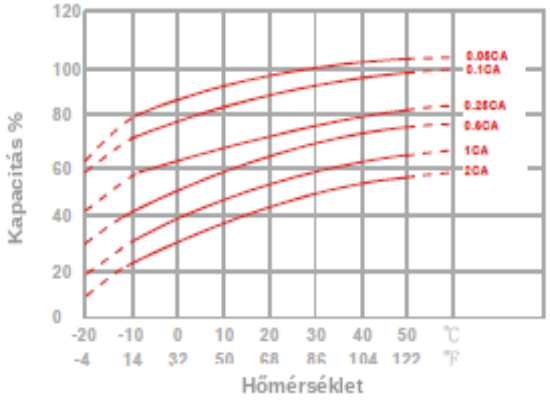

Kapacitásvesztés tárolás közben

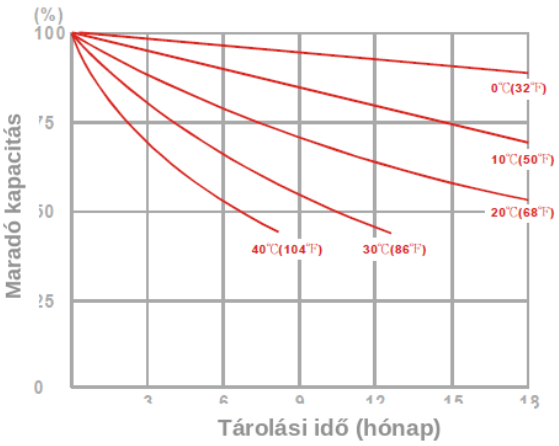

Akkumulátor-élettartam pufferüzemben



Akkumulátor-élettartam ciklikus üzemben

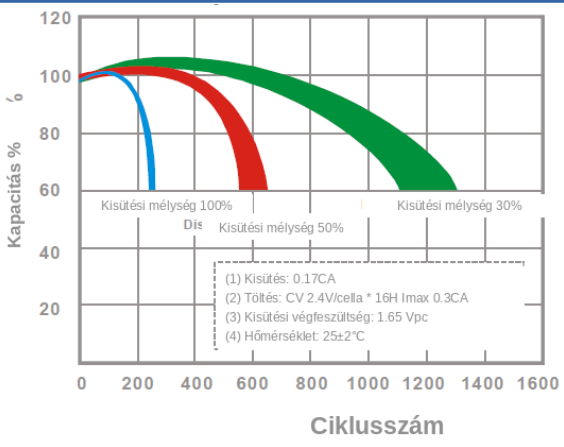

Megfelelés az alábbi szabványoknak:
PN-EN IEC 62485-2:2018 /
PN-EN 60896-21:2007 /
PN-EN 60896-22:2007 /
PN-EN 61056-1:2013-05 /
PN-EN 61056-2:2013-05 /
PN-E-83016:1999
valamint az Európai Parlament és a Tanács (EU) 2023/1542 rendeletének

ÉRTÉKESÍTÉSI IRODA: TEL. 22 674 75 21
03-310 WARSZAWA E-MAIL:
UL. STANIEWICKA 14 HANDEL@MPLENERGY.PL