MWP 120-12h

Az MW Power MWP sorozatú akkumulátorok VRLA (AGM) technológiával készülnek, és az alábbi felhasználási területekre alkalmasak:
- UPS szünetmentes tápegységekben és automatizálási rendszerekben.
- Hordozható készülékek energiaforrásaként.
- Motorok és más berendezések ciklikus üzemben történő táplálására.

50%-os kisütésnél akár 600 üzemi ciklus.
- Tervezett élettartamuk az Eurobat szerint 20-25°C-on meghaladja a 12 évet.



Specifikáció		
Névleges feszültség		12V
Névleges kapacitás		120 Ah
Méretek	Hosszúság	338 mm
	Szélesség	170 mm
	Magasság	212 mm
	Teljes magasság	217 mm
Tömeg		32,0 kg

Méretek mm-ben (hüvelykben)

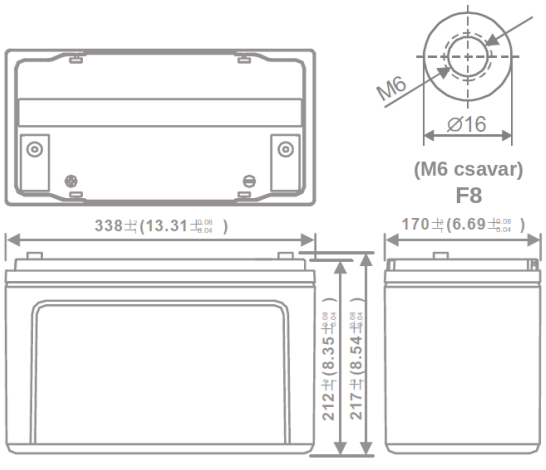

Ajánlott / maximális M6 meghúzási nyomaték: 7Nm/9Nm

Jellemzők		
Kapacitás 25°C-on 10,2 V-os lekapcsolási feszültségig	20h	120 Ah
	10h	110 Ah
	5h	94 Ah
Belső ellenállás	Feltöltött akkumulátor	3,5 mΩ
Kapacitás	20°C-on	100%
	0°C-on	85%
	-15°C-on	65%
Önkisülés	3 hónap	94%
	6 hónap	85%
	12 hónap	65%
Csatlakozó / ház	M6 / ABS UL94-HB	
Töltés	Pufferüzem	13,5-13,8 V
	Ciklikus üzem	14,4-15,0 V
Max. töltőáram	33 A	
Max. kisütőáram	1200A / 5s	
Üzemi hőmérsékletek	Kisütés	-20°C—50°C
	Töltés	-20°C—50°C
	Tárolás	-20°C—50°C

MWP 120-12h

Állandó teljesítményű kisütési karakterisztika (Watt, 25°C)						
Feszültség	**11,1 V**	**10,8 V**	**10,5 V**	**10,2 V**	**9,9 V**	**9,6 V**
5 min	3202	3423	3634	3731	3833	4025
10 min	2295	2404	2560	2695	2789	2920
15 min	2016	2184	2280	2400	2424	2496
30 min	1248	1320	1374	1428	1446	1476
60 min	852	852	852	858	870	876
120 min	454,8	478,2	495	505,2	511,2	519
180 min	340,2	358,2	367,8	373,2	376,8	382,2
240 min	250	277	282	287	292	295
300 min	225	235	240	243	245	249
600 min	139	141	144	145	146	148
1200 min	72	74	75	76	76	77

Állandó áramú kisütési karakterisztika (A, 25°C)						
Feszültség	**11,1 V**	**10,8 V**	**10,5 V**	**10,2 V**	**9,9 V**	**9,6 V**
5 min	279	317	348	358	370	387
10 min	220	232	245	254	260	270
15 min	177	194	214	220	224	232
30 min	118	123	126	128	130	131
60 min	57,0	60,2	64,0	67,3	69,4	70,2
120 min	27,6	32,1	35,6	39,1	39,9	40,9
180 min	23,7	26,3	31,0	32,8	33,3	34,0
240 min	20,2	21,5	22,8	23,2	23,5	24
300 min	18	18,9	19,4	19,6	19,8	20,1
600 min	11	11,2	11,4	11,5	11,6	11,8
1200 min	5,6	5,7	5,9	5,9	6	6

MWP 120-12h

Kisütési karakterisztika

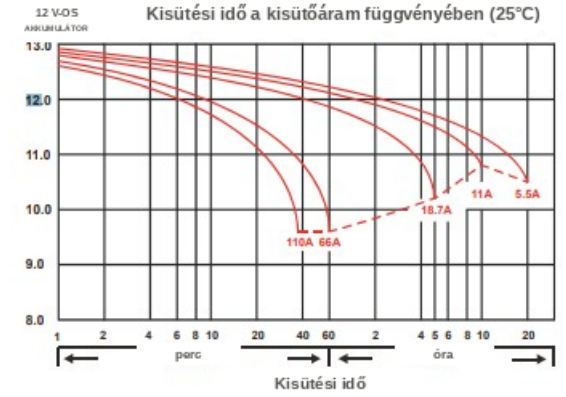

A hőmérséklet hatása a kapacitásra

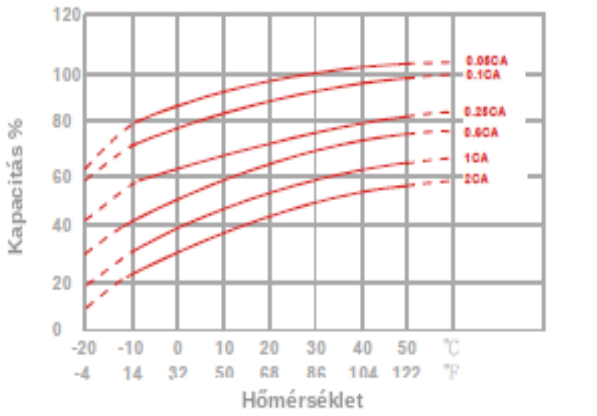

Kapacitásvesztés tárolás közben

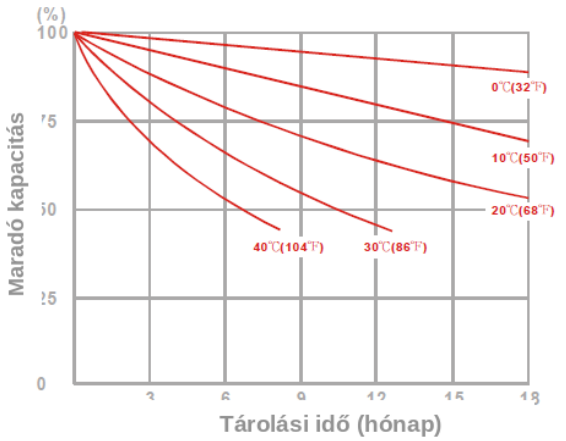

Akkumulátor-élettartam pufferüzemben

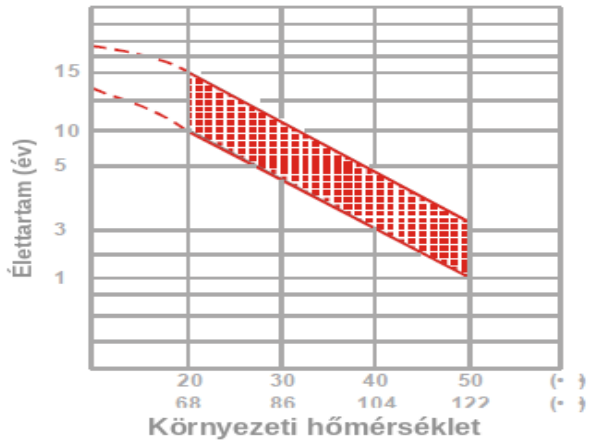

Akkumulátor-élettartam ciklikus üzemben

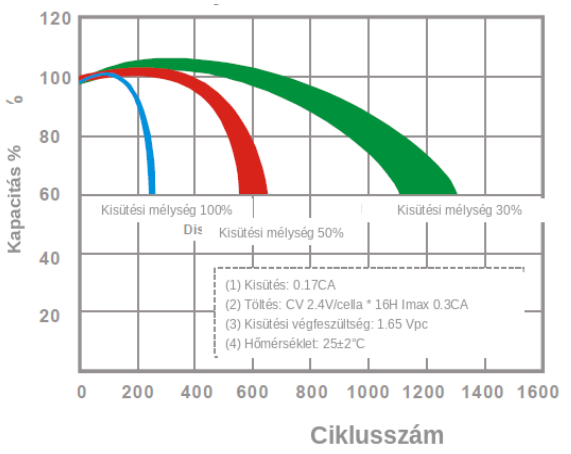

Megfelelés az alábbi szabványoknak:
PN-EN IEC 62485-2:2018 /
PN-EN 60896-21:2007 /
PN-EN 60896-22:2007 /
PN-EN 61056-1:2013-05 /
PN-EN 61056-2:2013-05 /
PN-E-83016:1999
valamint az Európai Parlament és a Tanács (EU) 2023/1542 rendeletének

ÉRTÉKESÍTÉSI IRODA: TEL. 22 674 75 21
03-310 WARSZAWA E-MAIL:
UL. STANIEWICKA 14 HANDEL@MPLENERGY.PL