MWL 200-12

Az MW Power MWL sorozatú akkumulátorok VRLA (AGM) technológiával készülnek, és elsősorban vészhelyzeti energiaellátó rendszerekben történő használatra készültek, például UPS-ekhez, vészvilágításhoz és automatizálási rendszerekhez.

Az akkumulátorok ciklikus üzemben működő alkalmazásokban is használhatók.

Legfeljebb 50%-os kisütési mélység mellett körülbelül 500 üzemi ciklust biztosítanak.

A tervezett élettartam az EUROBAT szerint 10-12 év 20-25 °C-on.



MŰSZAKI ADATOK

Névleges feszültség		**12V**
Névleges kapacitás		**200,0 Ah**
Méretek	**Hosszúság**	**522 mm**
	Szélesség	**240 mm**
	Magasság	**219 mm**
	Teljes magasság	**224 mm**
Tömeg		**61,0 kg**

Méretek mm (hüvelyk)

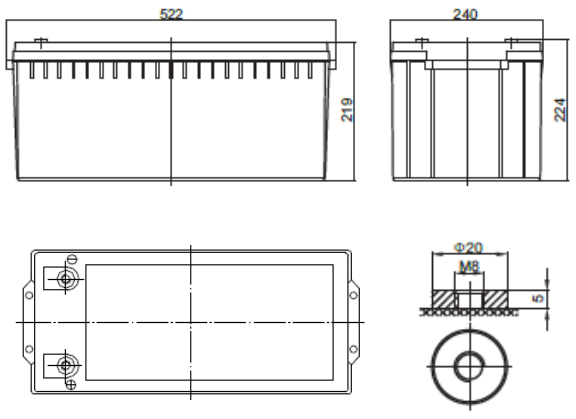

Ajánlott / maximális M8 meghúzási nyomaték: 10 Nm / 12 Nm

JELLEMZŐK

Kapacitás 25 °C-on, 10,2 V lekapcsolási feszültségnél	**20h**	**210 Ah**
	10h	**200 Ah**
	5h	**175 Ah**
Belső ellenállás	**Feltöltött akkumulátor**	**3,2 mΩ**
Kapacitás	**20 °C-on**	**100%**
	0 °C-on	**85%**
	-15 °C-on	**65%**
Önkisülés	**3 hónap**	**91%**
	6 hónap	**82%**
	12 hónap	**65%**
Csatlakozó / Ház	**M8 / ABS UL94-HB**	
Töltés	**Pufferüzem**	**13,5-13,8 V**
	Ciklikus üzem	**14,4-15,0 V**
Max. töltőáram	**63,0 A**	
Max. kisütőáram	**2000A / 5s**	
Üzemi hőmérséklet	**Kisütés**	**-20°C—50°C**
	Töltés	**-20°C—50°C**
	Tárolás	**-20°C—50°C**

MWL 200-12

Állandó teljesítményű kisütési karakterisztika (W, 25 °C)						
Feszültség	11,1 V	10,8 V	10,5 V	10,2 V	9,9 V	9,6 V
10 min	3684	3899	4045	4491	4658	4798
15 min	2852	3035	3218	3617	3644	3651
30 min	1980	2181	2262	2326	2368	2399
60 min	1249	1282	1325	1367	1390	1410
120 min	746	759	775	786	794	806
180 min	552	582	599	615	630	646
240 min	445	464	476	487	498	510
300 min	379	399	408	417	427	436
600 min	232	240	240	244	245	246
1200 min	120	125	126	127	128	129

Állandó áramú kisütési karakterisztika (A, 25 °C)						
Feszültség	11,1 V	10,8 V	10,5 V	10,2 V	9,9 V	9,6 V
10 min	318	337	356	401	424	445
15 min	238	271	293	324	334	343
30 min	169	189	206	220	225	229
60 min	99	106	111	115	119	123
120 min	64	66	68	70	71	73
180 min	47,2	50,2	51,7	53	54,5	56,3
240 min	37,2	38,8	41,4	42	43,1	44,3
300 min	31,8	32,6	33,6	35	36	37
600 min	19,2	20,1	20,3	20,8	21	21,2
1200 min	9,99	10,4	10,6	10,6	10,8	10,9

MWL 200-12

Kisütési karakterisztika

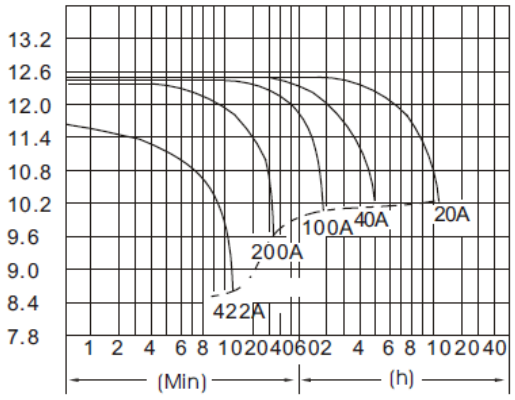

A hőmérséklet hatása a kapacitásra

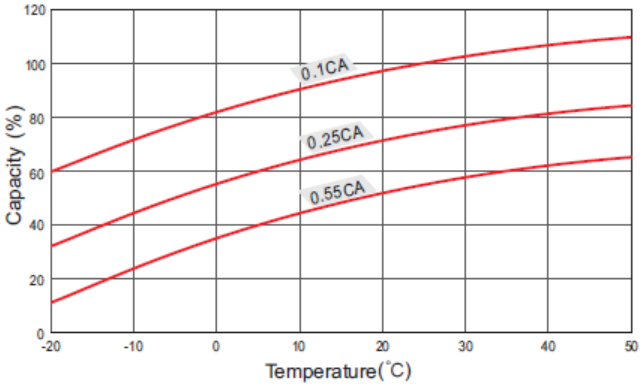

Kapacitásvesztés tárolás közben

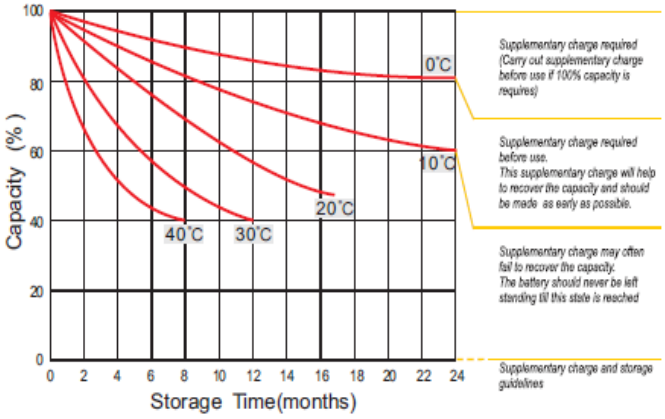

Akkumulátor-élettartam pufferüzemben

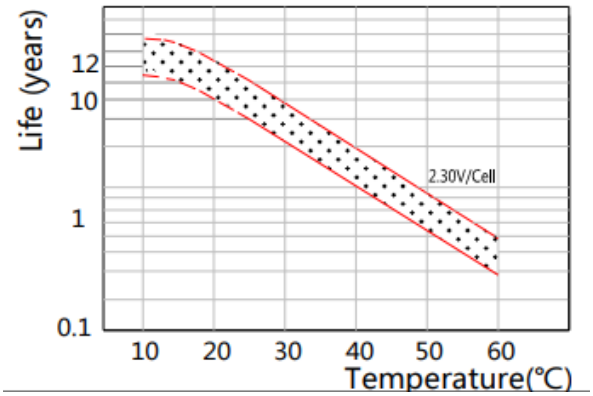

Akkumulátor-élettartam ciklikus üzemben

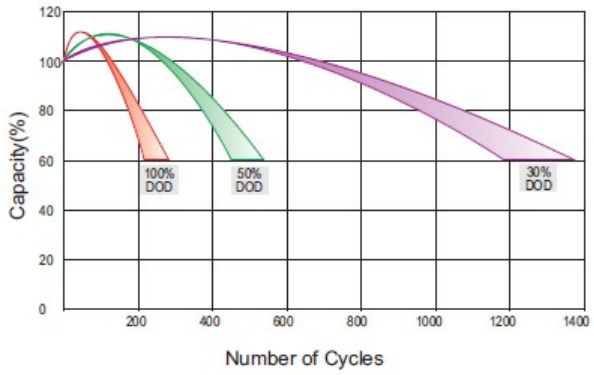

Megfelelőség a szabványoknak:
PN-EN IEC 62485-2:2018
PN-EN 60896-21:2007
PN-EN 60896-22:2007
PN-EN 61056-1:2013-05
PN-EN 61056-2:2013-05
PN-E-83016:1999

valamint az Európai Parlament és a Tanács (EU) 2023/1542 rendeletének.

KERESKEDELMI IRODA:

03-310 WARSZAWA
UL. STANIEWICKA 14

TEL. 22 674 75 21
E-MAIL:
HANDEL@MPLENERGY.PL