MW 33-12

Az MW Power MW sorozatú akkumulátorai VRLA (AGM) technológiával készülnek, és mind szünetmentes tartalék energiaellátó rendszerekben, mind ciklikus üzemű alkalmazásokban használhatók.
A sorozat javasolt felhasználási területei: tartalék tápellátás UPS-ekben és automatizálási rendszerekben, valamint energiaforrásként hordozható eszközökben, motorok és egyéb berendezések ciklikus üzemű táplálására.
50%-os kisütési mélység mellett több mint 700 ciklusra méretezve.
Tervezett élettartam az Eurobat szerint: 6-9 év 20-25 °C-on.



SPECIFIKÁCIÓ		
Névleges feszültség		12V
Névleges kapacitás		33,0 Ah
Méretek	Hosszúság	197 mm
	Szélesség	131 mm
	Magasság	159 mm
	Teljes magasság	170 mm
Tömeg		10,4 kg

Méretek mm-ben (hüvelykben)

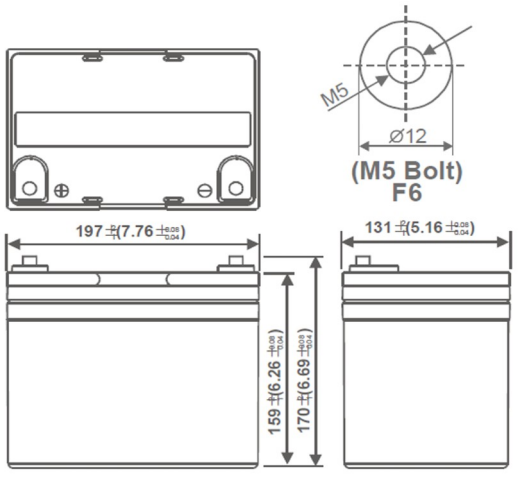

Ajánlott / maximális M5 meghúzási nyomaték: 4 Nm / 6 Nm

JELLEMZŐK		
Kapacitás 25 °C-on és 10,2 V lekapcsolási feszültségnél	20h	33 Ah
	10h	32 Ah
	5h	28 Ah
Belső ellenállás	Feltöltött akkumulátor	7 mΩ
Kapacitás	20 °C-on	100%
	0 °C-on	85%
	-15 °C-on	65%
Önkisülés	3 hónap	92%
	6 hónap	85%
	12 hónap	64%
Csatlakozó / Burkolat	M5 / ABS UL94-HB	
Töltés	Pufferüzem	13,5-13,8 V
	Ciklikus	14,4-15,0 V
Max. töltőáram	10 A	
Max. kisütőáram	490A / 5s	
Üzemi hőmérsékletek	Kisütés	-20°C—50°C
	Töltés	-20°C—50°C
	Tárolás	-20°C—50°C

MW 33-12

Állandó teljesítményű kisütési karakterisztika (W, 25 °C)						
Feszültség / Áram	11,1 V	10,8 V	10,5 V	10,2 V	9,9 V	9,6 V
5 min	978	1149	1267	1338	1362	1415
10 min	663	780	860	902	921	952
15 min	515	596	650	691	701	712
30 min	289	333	362	383	389	396
60 min	182	199	210	225	229	234
120 min	114	123	129	136	138	141
180 min	81,8	88,4	93,2	98,2	100	102
240 min	65,7	70,4	73,6	78,1	79,2	80,6
300 min	57,4	61,9	65,2	68,3	69,1	70,1
600 min	33,1	35,8	38,1	39,8	40,2	40,8
1200 min	17,4	18,8	20	21	21,3	21,6

Állandó áramú kisütési karakterisztika (A, 25 °C)						
Feszültség / Áram	11,1 V	10,8 V	10,5 V	10,2 V	9,9 V	9,6 V
5 min	106	120	129	132	136	140
10 min	68,4	74,5	79,8	81,7	84,2	87,3
15 min	49,3	54,2	58,4	59,6	61,5	63
30 min	31,3	32,9	34,2	34,6	35,1	35,6
60 min	17,7	18,6	19,3	19,5	19,8	20,1
120 min	10,3	10,8	11,2	11,3	11,5	11,7
180 min	7,36	7,82	8,08	8,15	8,23	8,36
240 min	5,89	6,27	6,46	6,51	6,58	6,69
300 min	5,08	5,4	5,58	5,62	5,67	5,75
600 min	2,95	3,15	3,24	3,27	3,3	3,34
1200 min	1,59	1,66	1,71	1,72	1,74	1,76

MW 33-12

Kisütési karakterisztika

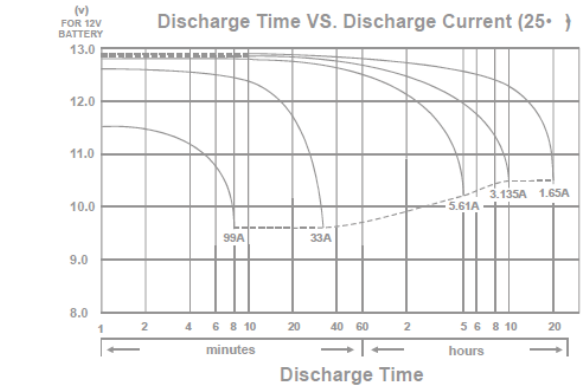

A hőmérséklet hatása a kapacitásra

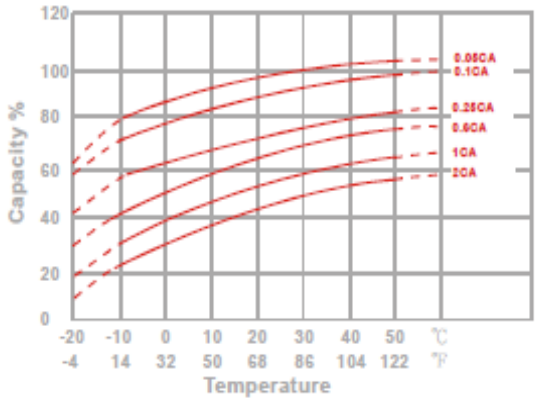

Tárolás alatti kapacitáscsökkenés

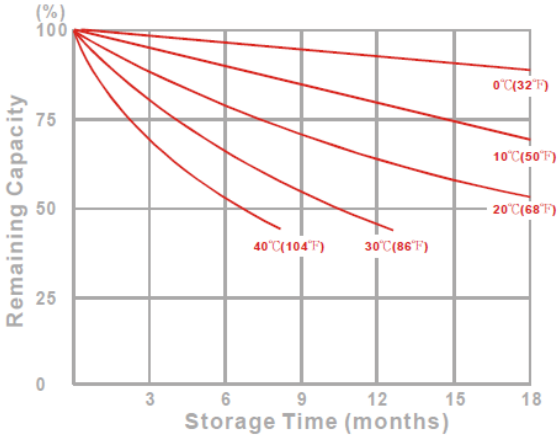

Akkumulátor-élettartam pufferüzemben

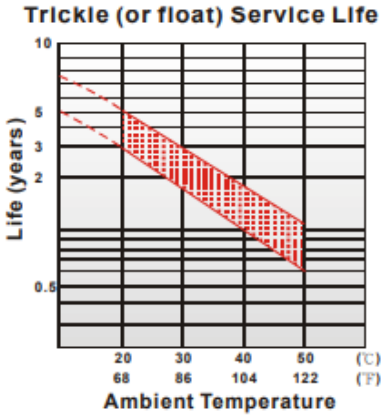

Akkumulátor-élettartam ciklikus üzemben

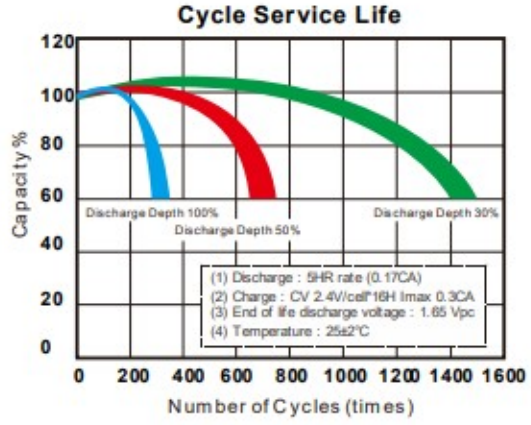

Szabványoknak való megfelelés:
PN-EN IEC 62485-2:2018
PN-EN 60896-21:2007
PN-EN 60896-22:2007
PN-EN 61056-1:2013-05
PN-EN 61056-2:2013-05
PN-E-83016:1999
valamint az Európai Parlament és a Tanács (EU) 2023/1542 rendelete

KERESKEDELMI IRODA:
03-310 VARSÓ
STANIEWICKA U. 14

TEL. 22 674 75 21
E-MAIL:
HANDEL@MPLENERGY.PL